ТОВ «Краснянське СП «Агромаш»
23342, Україна, Вінницка обл. Вінницький р-н.
с. Красне, вул. Данила Нечая, 2.
тел. +380504611684; E-mail: agromash.krasne@ukr.net, сайт: www.krasnagromash.vn.ua

БОРОНИ ДИСКОЧИЗЕЛЬНІ

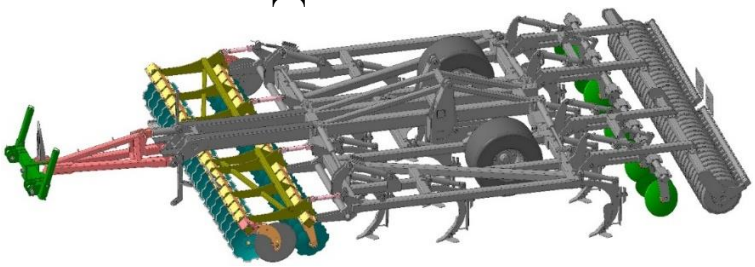

ДЧ-4,5

БДВП 3.0-01; БДВП 3.6-01; БДВП 4.2-01

БДЧ-5; БДЧ-7

Настанови щодо експлуатування
Паспорт ДЧ-00.00.000ПС

Місце для QR-кода

с. Красне
2023 р.

МІСЦЕ ДЛЯ СЕРТИФІКАТУ № ЕС/…./2023

ДЕКЛАРАЦІЯ ВІДПОВІДНОСТІ ЄС № ……../2023

ООО «Краснянское СП «Агромаш»
23342, Украина, Винницкая обл. Винницкий р-н.
с. Красное, ул. Данила Нечая, 2.
тел. +380504611684; E-mail: agromash.krasne@ukr.net, сайт: www.krasnagromash.vn.ua

Ім'я та адреса резидента ЄС, уповноваженого готувати технічний файл:
……..…

Ми заявляємо під нашу повну відповідальність, що продукт:

Борона дискочизельна

Тип …….. -…... Серійний номер..... Рік випуску..... .....

призначений для забезпечення за один прохід виконання операцій лущення стерні попередників на глибину до 120 мм, глибокого (до 350 мм) смугового розпушення (чизелювання) грунту з можливістю внесення гранульованих мінеральних добрив на різну глибину, вирівнювання і прикочування поверхні.,
якого стосується ця декларація, відповідає всім відповідним положенням, що містяться в Директиві - 2006/42 / ЕС щодо машин, імплементованій у польське законодавство Постановою Міністра економіки від 21.10. 2008 р. (Закон. № 199, ст. 1228)

Щоб доповнити відповідні вимоги безпеки, охорони здоров'я та захисту навколишнього середовища, що містяться в Директиві, включено наступне:
– Гармонізовані стандарти: PN–EN ISO 13857:2020-03; PN-EN ISO 4254-1: 2016-02;
– Інші стандарти: PN – ISO 3600: 1998; PN-ISO 11684: 1998.

Ця декларація про відповідність втрачає свою чинність, якщо борона дискочизельна …… - ……, змінено або переобладнано без нашої згоди.

При передачі борони дискочизельної ….. -…… іншій особі його слід передати особам у справному стані разом з інструкцією з експлуатації та декларацією відповідності.

Прізвище, ім'я та підпис особи, уповноваженої складати декларацію про відповідність від імені
виробника:…… …
Красне 2023 р.

Декларацію про відповідність складено у 2-х примірниках, один для:
1. Виробника: ТОВ «Краснянське СП «Агромаш» 23342, Україна, Вінницька обл. Вінницький р-н.
2. Одержувача-користувача

МАРКУВАЛЬНА ТАБЛИЧКА

Маркувальна табличка знаходиться на передній частині рами з права по ходу машини.

Дані які вказуються на табличці:

Виробник машини і його адреса;
Країна походження;
Назва машини;
Технічні умови;
1- Серійний номер;
2- Номер сертифіката;
3- Допустима масса;
4- Модель машини;
5- Рік виготовлення;
6- Навантаження на вісь;
7- Навантаження на опору

АКТ ПРИЙМАННЯ-ПЕРЕДАЧІ

При прийманні- передачі машини внести відповідні
дані в наступний список:

Назва машини _____
Тип машини _____
Серійний номер _____
Рік виготовлення _____
Дата продажу _____
Дата введення в експлуатацію _____
Місце введення в експлуатацію _____

Виробник машини, адреса:

ТОВ «Краснянське СП «Агромаш»
Україна, 23342, Вінницька обл., Вінницький р-н
с. Красне, вул. Данила Нечая, буд. 2.

Тел. +380674307939; +380504611685

E-mail agromash.krasne@ukr.net

Web www.krasnagromash.vn.ua

Дилер, адреса:
(якщо машина реалізована через дилера)

Назва _____
Поштові реквізити _____
_____
Тел. _____
E-mail _____

Замовник (Споживач):
Прізвище/ організація _____
Адреса _____
Прізвище І.П. контактної особи _____
Тел. _____
E-mail _____

Справжнім я, підтверджую отримання настанови щодо експлуатації.
Мені відомо, що право на гарантію набирає чинності тільки якщо ця сторінка настанови буде заповнена, підписана і відправлена виробнику машини.
Відповідальний працівник замовника: П. І. П._____
_____

Дата _____ Підпис _____

З М І С Т

Зміст	Стор.
Декларація відповідності	3
Маркувальна табличка	4
Акт приймання-передачі	5
Вступ	7
Вимоги безпеки	8
Пояснення до тексту	11
Наліпки з техніки безпеки	12
Настанова щодо експлуатування	15
Сервіс	15
Робота з дефектами, знайденими в виробі	15
Безпека та відповідальність	16
Використання за призначенням	16
Запчастини	16
Кваліфікація персоналу	17
Діти в небезпеці	17
Індивідуальні засоби захисту	18
Безпека під час руху по дорогах	18
Експлуатація в полі	20
Охорона навколишнього середовища	21
Переобладнання	21
Небезпечна зона	21
Технічна характеристика	22
Загальна інформація про машину та правила експлуатації	23
Введення в експлуатацію	26
Агрегатування машини	29
Технічне обслуговування та догляд	30
Точки мащення	31
Огляд робіт з технічного обслуговування	33
Утилізація	36
Комплект поставки	37
Свідоцтво про приймання	38
Гарантія виробника	38
Гарантійний талон	39
Інформація про навчання користувачів	40

Вступ

Дану настанову щодо експлуатування треба розглядати як невід'ємну частину машини. У її склад включені розділи по налаштуванню, регулюванню, технічному обслуговуванню, а також приведені способи усунення несправностей і правила зберігання. В настанові викладені вимоги безпеки та охорони праці при роботі з машиною. Перед початком роботи необхідно уважно вивчити Настанову щодо експлуатування борін дискочизельних ДЧ-4,5, БДЧ-5, БДЧ-7 БДВП 3.0-01; БДВП 3.6-01; БДВП 4.2-01 (далі машина). За поломки і пошкодження, які відбулися через порушення правил експлуатації, виробник відповідальності не несе.

У зв'язку з постійною роботою по вдосконаленню машин , в їх конструкцію можуть бути внесені зміни, не відмічені в даному виданні Настанови.

Настанова щодо експлуатування розрахована на обслуговуючий персонал, що має спеціальну технічну підготовку та призначена для вивчення правил експлуатування і технічного обслуговування культиватора та охорони праці.

Призначення знараддя- поверхневий обробіток ґрунту дисками на глибину до 22см. шляхом рихлення та підрізання бур'янів і рослинних решток подрібнюючи їх, а також одночасного полосового рихлення нижнього шару ґрунту глибокорозпушуючими лапами на глибину до 40 см. та прикочування обробленої поверхні котками.

Машини повиннні працювати в умовах, що відповідають вимогам:

- нахил поверхні поля – не більше 8°;
- вологість ґрунту – від 12 % до 25 %;
- твердість ґрунту на глибині від 0 до 15 см – не більше 2,0 МПа;
- на поверхні поля не повинно бути камінців розміром більше 50 мм, пнів, незібраних копиць соломи і скупчення інших пожнивних решток.

Базове виконання машин без тормозів, при умові агрегатування з тракторами, маса яких перевищує масу машин в 2 рази (ДСТУ 2189-93 п.1.6).

При виборі енергетичного засобу, з яким має агрегатуватись маштна зверніть увагу на маркувальну табличку сучасних тракторів, на якій нанесено інформацію про технічно допустиму масу, яку може буксирувати трактор при умові відсутності тормозів на буксирує мій машині.

Маса машини наводиться у технічній характеристиці цієї настанови та вказана на зчіпному пристрої у вигляді відповідної аплікації.

За окремим замовленням культиватор може бути оснащений різними типами тормозів з параметрами, погодженими із замовником, які відповідають вимогам делегованого Регламенту комісії (ЕС) №2015/68.

ВИМОГИ БЕЗПЕКИ

Дотримання правил безпеки праці є обов'язковим для осіб, які працюють з машиною. Власник машини повинен забезпечити справний технічний стан машини і на підставі чинних нормативних документів скласти інструкцію з безпечної експлуатації машини та ознайомити з нею обслуговуючий персонал.

Обслуговувати машину можуть особи не молодші 18 років, які ознайомилися з принципом роботи, інструкцією з експлуатації та пройшли навчання безпечній експлуатації машини.

ЗАБОРОНЯЄТЬСЯ допускати до роботи з машиною осіб, які не мають права керування трактором, а також осіб, які не пройшли інструктаж з техніки безпеки під час роботи з машиною.

Необхідно забезпечити безпеку:

1 Під час прийому.

Завантаження та розвантаження машини з місць навантаження здійснюється відповідно до принципів вантажно-розвантажувальних робіт.

2. Під час транспортування.

Місця завантаження повинні бути безпечно пристосовані для транспортування.

3 Під час транспортування машини на зчіпці трактора:

• перевірити наявність і стан фар. Транспортування без попереджувальних та сигнальних знаків **ЗАБОРОНЕНО**;

• світловідбивачі та попереджувальні знаки завжди повинні бути чистими та незакритими;

• **транспортування машини дорогами загального користування повинно здійснюватися відповідно до чинних «Правил дорожнього руху»;**

• швидкість машини під час транспортування не повинна перевищувати 20 км/год. На схилах перемикайте на нижчу передачу;

• під час транспортування машини дорогами загального користування вмикайте освітлення, щоб уникнути зіткнення з іншим транспортним засобом;

• рух дорогами загального користування без освітлення **ЗАБОРОНЕНО**.

4. Пакування та розпакування машини готувати на відкритому повітрі або в спеціально пристосованому приміщенні;

ЗАБОРОНЕНО:

• допускати до роботи людей, які мають порізи або подразнення на відкритих частинах тіла;

• страви не можна зберігати або їсти в місцях зберігання машини

Також **ЗАБОРОНЕНО** користуватися відкритим вогнем.

5. При поданні:

• закріпити деталі в призначених місцях;

• затягніть гайки гайковим ключем відповідного розміру.

6. Під час роботи:

• необхідно дотримуватись правил безпеки праці, які визначені правилами охорони праці в сільському господарстві.

• забороняється працювати з несправною машиною чи трактором;

• щоб уникнути травм, тримайтеся подалі від машини, піднімаючи або опускаючи її. Несправність гідравлічної системи трактора або іншого механізму може призвести до несподіваного падіння машини;

• перед тим, як рухати машину, переконайтеся, що шлях вільний, і ввімкніть попереджувальний сигнал.

7. Під час технічного обслуговування та усунення несправностей:

• слід дотримуватися «Основ охорони праці при обслуговуванні та ремонті машин і сільськогосподарського виробничого обладнання», згідно з правилами охорони праці в сільському господарстві.

• змащувати й обслуговувати машину лише в опущеному стані й непрацюючому двигуні трактора;

• не торкайтеся гострих країв робочих елементів голими руками.

8. Гідравлічна система

• Гідравлічна система знаходиться під високим тиском!

• При підключенні гідроциліндрів звертайте увагу на правильне підключення гідравлічних шлангів!

• При підключенні гідравлічних шлангів до гідравлічної системи трактора слідкуйте за тим, щоб гідравлічна система як з боку трактора, так і з боку машини була розгерметизована!

• Для гідравлічних функціональних з'єднань між трактором і машиною всі з'єднувальні муфти та заглушки повинні бути промарковані, щоб запобігти неправильній роботі! Якщо з’єднання перевернуті – зворотна функція (наприклад, підйом/опускання) – ризик нещасного випадку!

• Регулярно перевіряйте гідравлічні шланги та замінюйте їх у разі пошкодження або старіння! Нові лінії повинні відповідати технічним вимогам виробника машини!

Гідравлічні шланги слід замінювати через 6 років нормального використання з дати виготовлення.

• Під час пошуку витоків використовуйте відповідні допоміжні засоби через небезпеку травмування!

• Рідини (гідравлічне масло), що розбризкуються під високим тиском, можуть проникнути через шкіру та спричинити серйозні травми! У разі отримання травми негайно зверніться до лікаря! Небезпека зараження!

• Перед початком роботи з гідравлічною системою припаркуйте машину, переконайтеся, що в системі скинутий тиск і вимкніть двигун трактора!

ДОРОЖНІ КОЛЕСА

Машина оснащена опорними катками з пневматичними шинами.

ПРАВИЛА БЕЗПЕКИ ПРИ ЗАМІНІ КОЛІС

• Небезпека защемлення в установці домкрата через втрату стійкості машини;

• Забороняється перебувати в зоні встановлення домкрата;

• Особа, яка виконує заміну колеса машини, повинна бути детально проінструктована про порядок роботи та повністю підготовлена до виконання цього завдання (забороняється залишати машину без нагляду при незавершеній заміні колеса);

• Домкрат повинен забезпечувати підйом машини;

• Домкрат повинен розташовуватися під машиною в зазначених місцях таким чином, щоб забезпечити її підйом з боку заміни колеса;

• При необхідності підкладіть під низ підйомника широку основу достатньої міцності. Це особливо рекомендується під час заміни колеса на нестійкій поверхні.

• Необхідно поставити машину на рівну поверхню і задіяти стоянкове гальмо трактора, а колеса закріпити противідкатними упорами з боку машини, протилежної стороні, де відбувається заміна колеса;

• Для безпеки під машину необхідно додатково встановити стійку опору, для додаткового захисту підйомника.

Попереджувальний знак про небезпеку заміни колеса вказує на місце підйому підйомних пристроїв під час заміни колеса на машині.

• Попереджувальний знак розміщено біля центру опорних коліс (пластин) для підтримки домкрата.

• Під час заміни колеса існує ризик серйозної, потенційно смертельної, травми.

9. Шум і вібрація

• Максимальний рівень звукового тиску не перевищує рівня шуму трактора.

• При роботі з пристроєм відсутній ризик вібрації.

• Робоче місце оператора знаходиться в кабіні трактора Сидіння оператора амортизують удари і мають відповідну ергономічну форму.

10. Під час зберігання:

• необхідно вжити заходів для запобігання самовільному переміщенню пристрою;

• мінімальна відстань між машинами повинна бути не менше 0,7 м, а відстань між рядами – не менше 6 м;

• під час підготовки до зберігання використовувати підйомне обладнання достатньої вантажопідйомності.

11. Опис залишкового ризику

Незважаючи на те, що виробник бере на себе відповідальність за конструкцію та маркування машини з метою усунення небезпек під час роботи, а також під час експлуатації та технічного обслуговування, є певні елементи ризику, яких неможливо уникнути.

Залишковий ризик є результатом неправильної чи невідповідної поведінки оператора машини.

Найбільша небезпека виникає при виконанні таких заборонених видів діяльності:

• експлуатації машини неповнолітніми, а також особами, які не ознайомлені з інструкцією з експлуатації або не мають права керувати сільськогосподарськими тракторами,

• експлуатація машини особами в стані алкогольного або іншого сп'яніння,

• проведення ремонту під піднятою та незакріпленою машиною,

• сідати на машину під час роботи та на стоянці,

• перебування між машиною і трактором при працюючому двигуні трактора,

• виконання робіт, пов'язаних з експлуатацією та налагодженням машини при працюючому двигуні трактора.

При представленні залишкового ризику машини розглядається як машина, яка до початку виробництва була розроблена та виготовлена відповідно до сучасного рівня техніки.

12. Оцінка залишкового ризику.

При дотриманні таких рекомендацій, як:

• уважно прочитавши інструкцію з експлуатації,

• заборона перебування людей на машині під час роботи та під час руху,

• заборона перебувати між трактором і машиною при працюючому двигуні трактора,

• заборона тримати руки в недоступних і заборонених місцях,

• регулювання машини тільки при вимкненому приводі двигуна трактора,

• технічне обслуговування та ремонт машини лише належним чином навченим персоналом,

• експлуатація машини особами, які мають допуск до керування сільськогосподарськими тракторами та прочитали інструкцію з експлуатації,

• захист машини від доступу дітей,

Залишковий ризик можна усунути при використанні машини без ризику для людей і навколишнього середовища.

УВАГА!

Компанія ТОВ «Краснянское СП «Агромаш» бере на себе проектування та виготовлення диско-чизельних борін. Використання відповідних матеріалів і технології виготовлення робить конструкцію машини безпечною. Залишковий ризик існує, лише якщо користувач не дотримується рекомендацій і вказівок, наданих у посібнику з експлуатації виробника машини.

Пояснення до тексту

Попереджувальні вказівки

В даній настанові розрізняють основні попереджувальні вказівки та використовуються наступні сигнальні слова з попереджувальним символом:

⚠ Н Е Б Е З Е К А

Означає небезпеку, яка веде до травмування.

⚠ П О П Е Р Е Д Ж Е Н Н Я

Означає небезпеку, яка може призвести до травмування.

⚠ О Б Е Р Е Ж Н О

Означає небезпеку, яка може призвести до травмування.

⚠ ВКАЗІВКИ

Вказує на важливі вказівки

НАЛІПКИ З ТЕХНІКИ БЕЗПЕКИ

Наклейки з техніки безпеки на машині попереджають про загрози на небезпечних місцях і є важливою складовою частиною засобів захисту машини. Відсутні наклейки з техніки безпеки підвищують ризики травм для людей.

Прочитайте цей посібник з експлуатації перед введенням машини в експлуатацію та дотримуйтесь його Настанов

9301012

Перевозити пасажирів на машині заборонено!

9301002

Будьте обережні при витоку рідини під високим тиском; дотримуйтесь вказівок Настанови по експлуатації!

9301003

Категорично забороняється проведення робіт в місцях можливого защемлення до повної зупинки всіх приводів!

9301004

Перебувати в небезпечній зоні дозволяється тільки при встановленому запобіжнику підйомного циліндра!

9301005

Перебування в небезпечній зоні дозволяється тільки після встановлення запобіжної опори!

9301006

Не ставайте на обертові частини! Використовуйте тільки передбачені підніжки

9301008

Заборонено перебувати в зоні розкладання/складання машини

9301009

Перед роботами з техобслуговування і ремонту вимкніть двигун і витягніть ключ.

9301001

Знаходження між машинами при ввімкненому запаленні заборонено

9301007

Розмітка точок підйому машини підйомними механізмами при навантаженні та розвантаженні

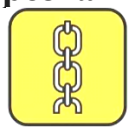

Розмітка місця установки домкрата для зміни коліс

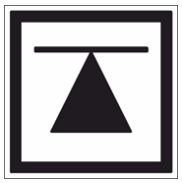

Знаки, що обмежують максимальну швидкість транспорту

Маркування місць змащування

18 MPa - Позначення тиску в гідросистемі машини

Розмітка додаткового з'єднання дишла машини з транспортною зчіпкою трактора

Будьте обережні з силовими кабелями

Інформаційне маркування про використання засобів індивідуального захисту

	Обов'язкове використання засобів захисту рук.
	Обов’язкове використання антистатичного, неслизького захисного взуття.
	Обов'язкове використання захисного одягу
	Носіть засоби захисту очей.

Якщо знаки пошкоджені або стали менш читабельними, їх можна придбати у дилера машини або виробника

Настанова щодо експлуатування

До використання за призначенням також відноситься дотримання настанов і приписів виробника з експлуатації, технічного обслуговування і догляду. Даний посібник з експлуатації є частиною машини!

Машина призначена виключно для застосування згідно настанови щодо експлуатування. Якщо це керівництво по експлуатації не буде дотримане, то люди можуть отримати травми.

- Перед роботою прочитайте відповідні розділи настанови по експлуатації та дотримуйтесь їх.
- Зберігайте посібник з експлуатації доступно.
- Передайте Настанову по експлуатації наступним операторам.

Сервіс

Компанія ТОВ «Краснянське СП «Агромаш» має надію, що Ви залишитесь задоволеними машиною та нашими послугами.

При виникненні проблем звертайтесь до вашого партнера по збуту.

Співробітники сервісної служби завжди готові Вам допомогти.

Для того щоб максимально швидко Вам допомогти усунути технічні недоліки, ми просимо про підтримку, для цього
надайте персоналу сервісної служби наступну інформацію:

- Назву господарства та адресу;
- Прізвище та телефон компетентного представника;
- Модель та заводський номер машини;
- Дату купівлі, кількість годин роботи, оброблено гектарів;
- Вид проблеми.

Робота з дефектами, знайденими в виробі

аяву про дефекти виробу необхідно подавати в фірму ТОВ «Краснянське СП «Агромаш» напряму, або через дилера якщо такий є.

Непрямі збитки

Машина виготовлена компанією ТОВ «Краснянське СП «Агромаш» з усією можливою ретельністю. Не дивлячись на це, навіть при використанні за

призначенням можливі несправності та дефекти які можуть бути викликані, наприклад, наступними причинами:

- Пошкодження через зовнішній вплив;
- Спрацювання швидкозношуваних деталей;
- Відсутні чи пошкоджені робочі деталі;
- Великі швидкості руху при роботі;
- Неправильне налаштування машини;
- Недотримання правил Настанови щодо експлуатування;
- Неправильне технічне обслуговування;

Тому перед кожним застосуванням, а також під час використання слід перевіряти правильність функціонування машини.

Безпека та відповідальність

Приведені нижче попередження про небезпеку та вказівки про техніку безпеки дійсні для всіх розділів даної Настанови.

Машина виготовлена в відповідності до теперішнього рівня розвитку техніки та безпеки. Але при її використанні можуть виникнути небезпечні фактори для здоров'я та життя користувача чи третіх осіб.

Прочитайте та дотримуйтесь вказівок по техніці безпеки, перед тим як використовувати машину.

Використання за призначенням

Дана машина призначена для звичайного використання при обробітку ґрунту відповідно до правил сільськогосподарської практики.

ТОВ «Краснянське СП «Агромаш» не несе відповідальність за збитки, нанесені при неналежному використанні машини. Ризик несе безпосередньо користувач.

Слід дотримуватись відповідних правил уникнення нещасних випадків, діючих в сільськогосподарських колективах, та інші загальноприйняті правила техніки безпеки, виробничої гігієни та дорожнього руху.

Машину дозволяється використовувати тільки в бездоганному технічному стані і тільки за призначенням з урахуванням вимог по техніці безпеки.

Негайно усувайте несправності, які можуть негативно вплинути на безпеку машини.

Використання машини, її техобслуговування та ремонт дозволяється особам, що підготовлені до цього та добре знають зв'язані з цим небезпеки.

Запчастини

Оригінальні запчастини та приладдя (допоміжне обладнання) ТОВ «Краснянське СП «Агромаш» сконструйоване спеціально для цієї машини.

Монтаж та використання виробів, для яких відсутній дозвіл від компанії ТОВ «Краснянське СП «Агромаш», при визначених обставинах може погіршити обумовлені конструкцією характеристики машини та негативно вплинути на безпеку персоналу та машини.

Компанія ТОВ «Краснянське СП «Агромаш» не несе відповідальності за збитки, нанесені при використанні деталей та приладів сторонніх виробників.

Якщо на деталі яка замінюється були нанесені наклейки по техніці безпеки то такі наклейки мають бути нанесені на нову деталь яка замінюється на машині.

Кваліфікація персоналу

Щоб запобігти нещасним випадкам, кожна особа, яка працює з машиною, зобов'язана виконувати наступні загальні мінімальні вимоги:

- може виконувати роботи з машиною відповідно до вимог з безпеки в рамках даного посібника з експлуатації.
- розуміє принцип дії машини і проінформована про пов'язані з нею небезпеки. Вона може розпізнати і усунути небезпеку при роботі.
- Вона розуміє керівництво по експлуатації і може відповідно застосовувати цю інформацію.
- Вона ознайомлена з безпечним проведенням польових робіт.
- Для їзди по вулицях вона знає віднесені до цього правила дорожнього руху і має в своєму розпорядженні водійське посвідчення

Організатор робіт (експлуатуюча сторона) зобов'язаний (на)

- Регулювати діапазон відповідальності, компетентність і контроль персоналу
- При необхідності навчати або проводити інструктаж персоналу
- Забезпечити ознайомлення оператора з настановою щодо експлуатування;
- Переконатися в тому, що оператор прочитав і зрозумів цей посібник з експлуатації.

Пройшовши інструктаж оператори

повинні бути навчені мати відповідну кваліфікацію для виконання даних робіт. Це стосується наступних робіт:

- Транспортування по дорогам
- Введення в експлуатацію і налагодження
- Експлуатація
- Технічне обслуговування
- Пошук і усунення несправностей

Крім того, для виконання певних видів робіт спеціалісти сервісної служби фірми ТОВ «Краснянське СП «Агромаш» надають необхідні консультації, а при потребі із виїздом фахівців.

- Навантаження й транспортування
- Введення в експлуатацію
- Пошук і усунення несправностей
- Утилізація

Роботи по техобслуговуванню і ремонту машини проводяться в майстерні господарства.

Діти в небезпеці

Діти не можуть усвідомлювати небезпеку і поводяться не передбачувано. Тому діти знаходяться під особливою загрозою:

- Не допускайте дітей до машини
- Особливо перед тим, як рушити або запустити в рух машину, необхідно переконатися, що в небезпечній зоні немає дітей.
- Перед відлученням зупиніть трактор.

Індивідуальні засоби захисту

Відсутні або неповні засоби захисту підвищують ризик шкоди для здоров'я. Індивідуальними засобами захисту є наприклад:

- Щільно прилеглий одяг / захисний одяг
- Захисне взуття, захисні рукавички
- Захисні окуляри для захисту від пилу
- Визначте індивідуальні засоби захисту для відповідних робіт.
- Приведіть в стан готовності ефективні засоби захисту.
- Забороняється носити кільця, ланцюжки та інші прикраси.

Безпека під час руху по дорогах

⚠ Н Е Б Е З Е К А

Перевезення людей на машині заборонено!

- Дотримуйте допустиму транспортну ширину і висоту. Враховуйте транспортну висоту машини, особливо при проїзді під мостами та низько висячими проводами.
- Слідкуйте за допустимим навантаженням на вісь, вантажопідйомністю шин і загальною вагою, щоб зберігалася достатня керованість і гальмівна здатність.
- При транспортуванні по дорогах машина повинна знаходитися в транспортному положенні. Машина повинна бути складена і зафіксована, див. Роз. "Агрегатування машини".
- Перед складанням відповідні частини машини повинні бути очищені від землі. В іншому випадку можливі пошкодження механічного обладнання.
- За допомогою механізму механічного зчіплювання робочих крил машини зафіксуйте їх в транспортному положенні від неконтрольованих рухів, див. Роз. «Агрегатування машини»
- Встановіть систему освітлення, попереджувальні та захисні пристрої, а також стежте за їх роботою.

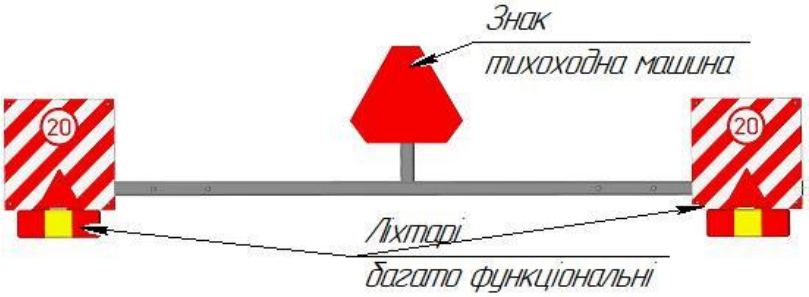

- Враховуйте винос машини та інерційну масу навісного обладнання, особливо ця вимога актуальна при проходженні поворотів.

При транспортуванні на дорогах загального користування враховуйте максимальну швидкість з Настанова щодо експлуатування та забезпечте супроводження згідно вимог правил дорожнього руху.

Щоб уникнути нещасних випадків і пошкоджень шасі, потрібно завжди вибирати спосіб водіння в відповідності до дорожніх умов. Враховуйте персональні здібності, умови дорожнього покриття, дорожнього руху, видимості, а також погодні умови.

Пошкодження машини

Пошкодження машини можуть погіршити її експлуатаційну безпеку і обумовити нещасні випадки. Для безпеки особливо важливими є наступні частини машини:

- Гідравлічна система
- З'єднувальні пристрої
- Захисні пристрої і пристосування
- Освітлення

При сумніві в безпечному стані машини, наприклад, при витікаючих робочих речовинах, видимих пошкодженнях або непередбачуваних змінах руху:

- Негайно зупиніть і зафіксуйте машину.
- По можливості визначте пошкодження згідно з Настановою і усуньте їх.
- Усуньте можливі причини несправностей.

Зчіпка та роз'єднання

Через неправильне під'єднання машини і тягово-зчіпного пристрою трактора виникають небезпеки, які можуть зумовити важкі нещасні випадки.

- Дотримуйтесь всіх посібників з експлуатації:

Цієї Настанови (Роз. " Агрегатування машини " і "Зберігання")

Керівництво по експлуатації трактора

- При русі трактора назад необхідно дотримуватися граничної обережності. Перебувати між трактором і машиною заборонено.
- Залишати машину на тривалу зупинку тільки на рівному і твердому ґрунті. Перед відчепленням опустіть машину на землю, встановіть опори.
- Прийміть заходи проти скочування машини.

Гідравлічна система

Гідравлічна система знаходиться під високим тиском. Витікаюча під тиском рідина може проникнути крізь шкіру і викликати важкі травми. У разі нещасного випадку слід негайно звернутися до лікаря.

Гідравлічна система машини має низку функцій, які при неправильному їх використанні можуть призвести до травмування людей і пошкодження машини.

- Підключайте гідравлічні шланги до трактора тільки в тому випадку, якщо гідравлічна система з боку трактора і машини знаходиться не під тиском.
- Гідравлічна система знаходиться під високим тиском. Регулярно перевіряйте герметичність всіх трубопроводів, шлангопроводів та різьбових з'єднань, а також оглядайте їх на предмет зовнішніх пошкоджень**!**
- При пошуку місць витоку використовуйте лише належні допоміжні засоби. Негайно усувайте виявлені пошкодження! Коли витікає олива - це може привести до травм і пожеж!
- Щоб виключити помилки при підєднані, необхідно промаркувати з'єднувальні елементи гідравлічної системи
- У разі нещасного випадку негайно зверніться до лікаря!
- Замінюйте гідравлічні шланги не пізніше чим через 6 років, см. "Огляд робіт з техобслуговування".

Повітряні лінії електропередач

- З розкладеними крилами і при розкладанні або складанні витримуйте достатню відстань від електричних ліній високої напруги.
- Забороняється розкладати або складати крила поблизу щогл або ліній електропередачі.
- Під лініями електропередачі категорично забороняється залишати машину або підніматися на неї - небезпека потрапляння напруги на машину чи людину та отримання удару струмом.

Технічні граничні значення

Якщо технічні граничні значення машини не дотримані, то машина може бути пошкоджена. Це може викликати нещасні випадки, важкі травми або загибель людей. Для безпеки особливо важливі наступні технічні граничні значення:

- допустима повна маса
- максимальне навантаження на вісь
- максимальне навантаження на опору
- максимальна швидкість

Див. Роз. "Технічні характеристики машин", заводську табличку і дозвіл на експлуатацію.
Також дотримуйтесь максимального навантаження на трактор

Експлуатація в полі

⚠ Н Е Б Е З Е К А

Перевезення людей на машині заборонена!

- Перед початком їзди і перед введенням машини в роботу перевірте найближчу до машини зону (діти!). Зверніть увагу на достатній огляд.
- Зверніть увагу на достатню стабільність машини при поздовжньому і поперечному нахилі.
- Дотримуйтесь граничного значення трактора.
- Не дозволяється перебування людей в зоні повороту частин машини з гідроприводом.
- Забороняється рух назад з опущеною машиною. Конструкція розрахована тільки на рух вперед по полю; при русі назад може виникнути пошкодження деталей та поломка машини.
- Прийміть заходи для запобігання неконтрольованого скочування машини!
- Підняті частини рами, під якими Ви перебуваєте, слід зафіксувати підходящими опорами!
- Обережно! Якщо якісь частини машини виступають, то існує небезпека травми!

При підйомі на машину не ставайте на шини, котки або інші обертові частини. Вони можуть провернутися, і Ви можете при падінні отримати важкі травми.

Охорона навколишнього середовища

Такі робочі матеріали, як гідравлічна олива, мастильні матеріали і т.д., можуть завдати шкоди навколишньому середовищу і здоров'ю людей.

- Не допускайте потрапляння робочих матеріалів в навколишнє середовище.
- Пролиті робочі матеріали зберіть вбираючим матеріалом або піском і утилізуйте згідно з офіційними приписами.

Переобладнання

Самостійні конструктивні зміни і розширення можуть погіршити працездатність і експлуатаційну безпеку машини. Через це можуть загинути або бути важко травмовані люди!

- Не робіть зміни в конструкцію і не проводьте дообладнання, які не допущені компанією ТОВ «Краснянське СП «Агромаш».
- Необхідно дотримуватися приписів законодавства, що стосуються ваги, розподілення навантаження і розмірів.

Небезпечна зона

Заштрихована поверхня означає небезпечну зону машини:

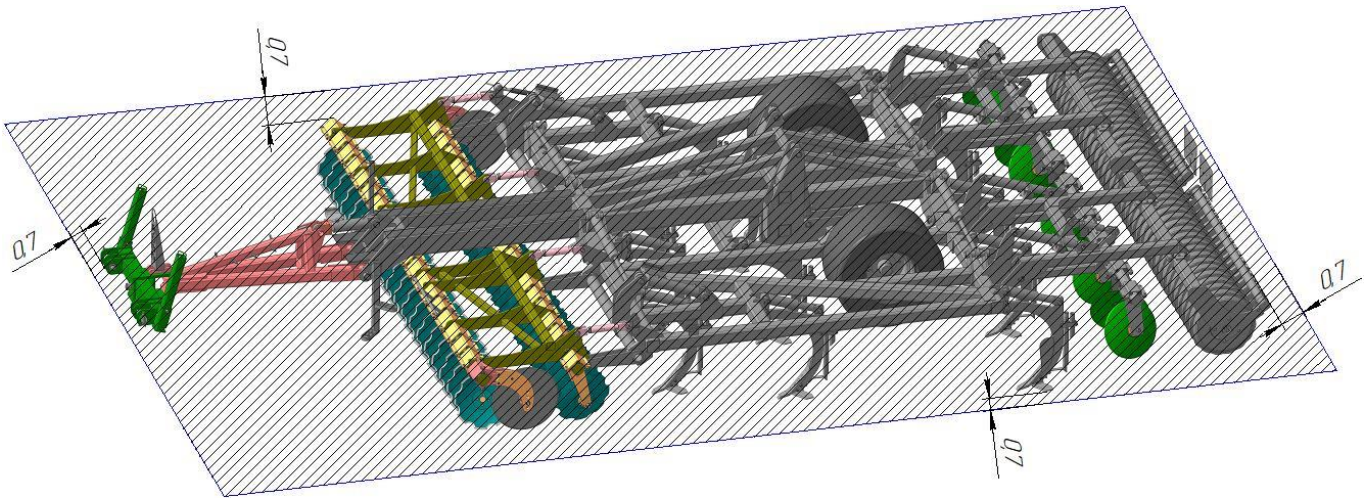

Рис. 1 Небеспечна зона 0,7 м

У небезпечній зоні машини є наступні загрози:

- Необачне приведення в дію гідравлічної системи може запустити небезпечні рухи машини.
- При включеному приводі деталі машини можуть обертатися або відхилятися.
- Підняті гідравлічним шляхом частини машини можуть непомітно і повільно опуститися.

Якщо не враховувати небезпечну зону, то люди можуть отримати травми.

- Не перебувайте під піднятою машиною і її частинами. Спочатку їх опустіть.
- Відстороніть людей з небезпечної зони машини і трактора.

РОЗШИФРОВКА УМОВНОГО ПОЗНАЧЕННЯ МОДЕЛІ МАШИНИ

ДЧ - 4,5

ширина захвату машини

диско-чизельна борона

БДВП - 3,0 - 01

модифікація машини

ширина захвату машини

борона диско-чизельна важка причіпна

БДЧ - 5,0

ширина захвату машини

борона диско-чизельна

ТЕХНІЧНІ ХАРАКТЕРИСТИКИ МАШИН

Таблиця 1

Назва параметру	Показники			
	Одиниця виміру	ДЧ-4,5	БДЧ-5	БДЧ-7
1	2	3	4	5
1. Тип машини		напівнавісна		
2. Агрегатування з трактором	К.с.	350-450	300-350	400-500
3. Робоча швидкість	км/год	8-15	8-15	8-15
4. Транспортна швидкість	км/год	До 20	До 20	До 20
5. Робоча ширина захвату, м	м	4,5	5	7
6. Глибина обробітку ґрунту	см	До 22/40	До 22/40	До 22/40
7. Габаритні розміри:				
у робочому положенні	мм			
- довжина		9600	9880	11100
- ширина		5000	6480	7200
- висота		1200	1460	1460
у транспортному положенні	мм			
- довжина		9600	10500	11100
- ширина		3000	2720	3000
- висота		3300	3300	4000
8. Маса загальна не більше	кг	8450	8500	9600
9. Працює при вологості ґрунту	%	До 25	До 25	До 25
10. При твердості ґрунту	МПа	До 3,5	До 3,5	До 3,5
11. Обслуговуючий персонал, кількість	осіб	1	1	1

Таблиця 1.1

Назва параметру	Показники			
	Одиниця виміру	БДВП-3,0-01	БДВП-3,6-01	БДВП-4,2-01
1	2	3	4	5
1. Тип машини		напівнавісна		
2. Агрегатування з трактором	К.с.	200-250	250-300	300-350
3. Робоча швидкість	км/год	8-15	8-15	8-15
4. Транспортна швидкість	км/год	До 20	До 20	До 20
5. Робоча ширина захвату, м	м	3,0	3,6	4,2
6. Глибина обробітку ґрунту	см	До 22/40	До 22/40	До 22/40
7. Габаритні розміри: у робочому положенні - довжина - ширина - висота у транспортному положенні - довжина - ширина - висота	 мм мм 	 8150 3150 1120 8150 3150 1420	 8500 3750 1120 8500 3750 1420	 9200 4400 1120 9200 4400 1420
8. Маса загальна не більше	кг	5970	6460	6850
9. Працює при вологості грунту	%	До 25	До 25	До 25
10. При твердості ґрунту	МПа	До 3,5	До 3,5	До 3,5
11. Обслуговуючий персонал, кількість	осіб	1	1	1

ЗАГАЛЬНА ІНФОРОМАЦІЯ ПРО МАШИНИ ТА ПРАВИЛА ЄКСПЛУАТАЦІЇ

Призначення знараддя- поверхневий обробіток грунту дисками на глибину до 22см. шляхом рихлення та підрізання бур’янів і рослинних решток подрібнюючи їх, а також одночасного полосового рихлення нижнього шару грунту глибокорозпушуючими лапами на глибину до 40 см. та прикочування обробленої поверхні котками.

Борона складається з таких головних частин: рами, причіпного пристрою, секцій з робочими органами – сферичних дисків і глибоко розпушуючих лап (чизелів), секцій прикотуючих котків, колісного ходу і гідросистеми.

Технологічний процес у всіх модифікаціях борін виконується однаковими робочими органами – сферичними дисками, які зібрані у батарейні секції, глибокорозпушуючими лапами і котками. Всі борони сконструйовані на базі цих робочих органів. Відрізняються вони лише габаритними розмірами, шириною

захвату, масою, кількістю робочих органі, діаметром дисків, а також класом енергозасобу для агрегатування борін.

З точки зору безпеки і енергомічності всі борони мають загальні конструктивні особливості: ідентичні органи управління і їх безпечне розміщення; ідентичні механізми фіксації секцій з робочими органами при транспортуванні; ідентичне розміщення і кріплення дисків і лап в секціях;
ідентичну будову причіпних пристроїв; ідентичні механічні стояночні опори для підтримки борін у відчіпленому стані; ідентичні гідравлічні системи і їх компоненти; ідентичні попереджувальні написи і наклейки інформування про небезпеки і ризики і другі особливості.

Загальний вигляд машини та основні її вузли показано на рис.2

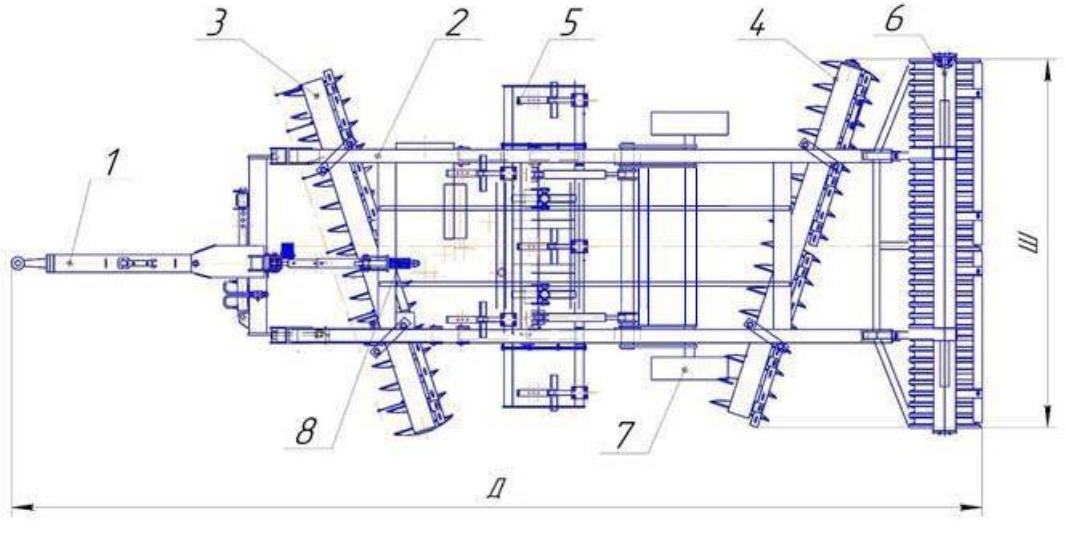

Рис.2 Загальний вигляд БДВП-3,0-01
1- Дишло; 2- Рама; 3- Передня балка; 4- Задня балка; 5- Чизеля; 6- Коток; 7- Колісна пара; 8- Пружинний буфер

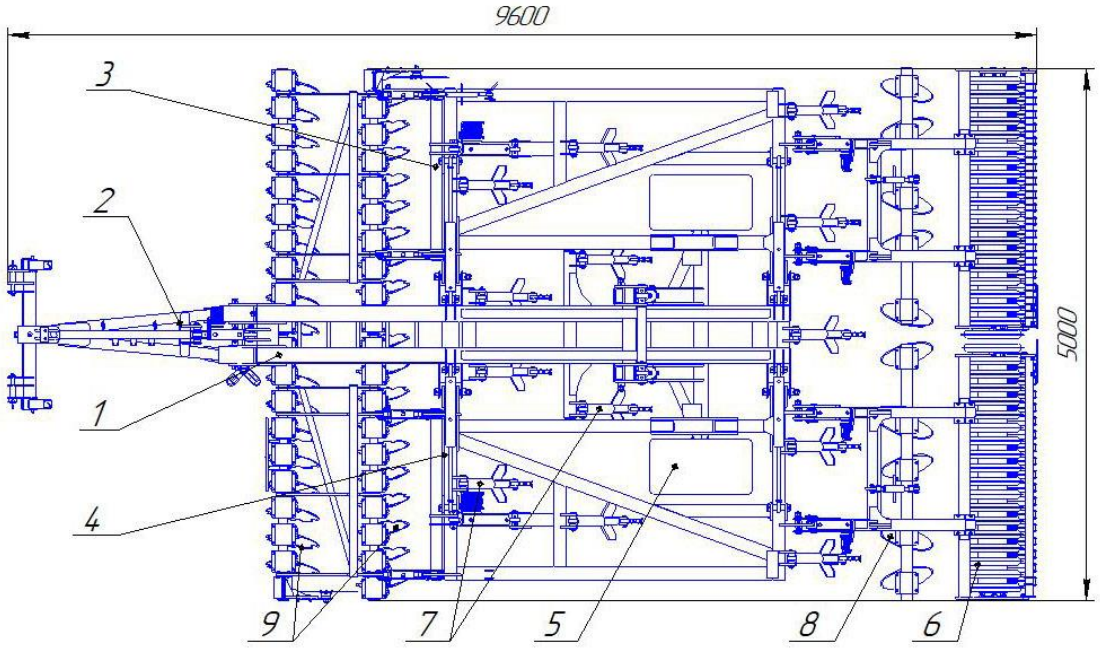

Рис.2.1 Загальний вигляд ДЧ-4,5
1- Рама; 2- Дишло; 3-Рамка права; 4- Рамка ліва; 5- Шасі; 6- Коток; 7- Чизель; 8- Вирівнювач; 9- Секції дискові.

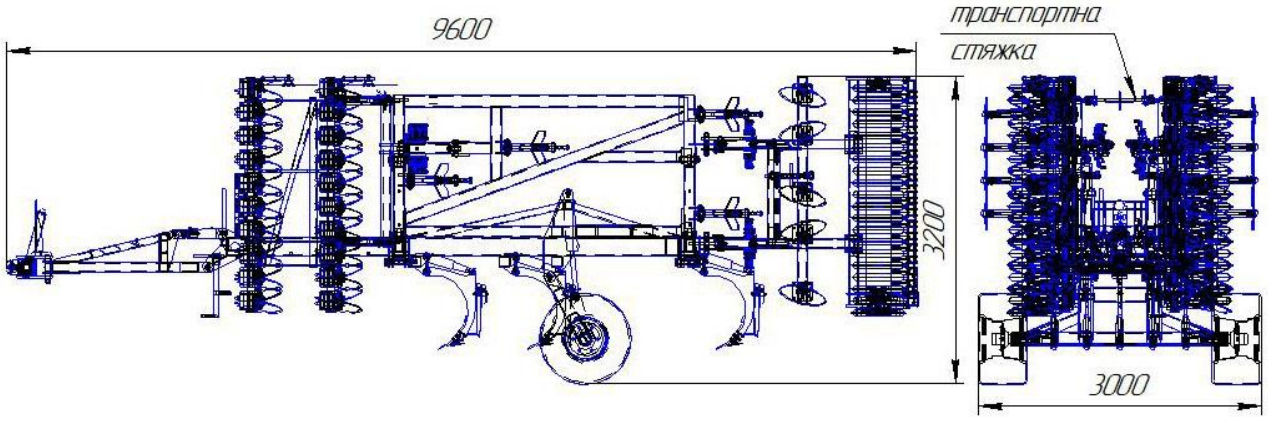

Рис.2,2 Транспортне положення ДЧ-4,5

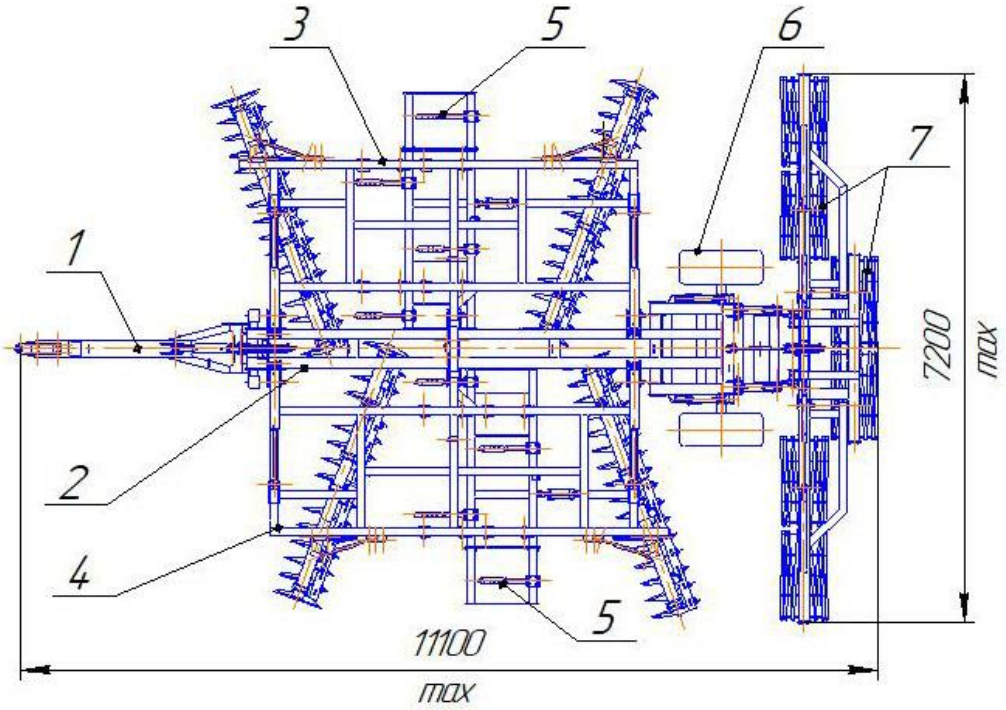

Рис.2.3 Загальний вигляд БДЧ-7,0

1- Дишло; 2- Рама; 3-Рамка права; 4- Рамка ліва; 5- Чизель; 6- Шасі; 7- Каток.

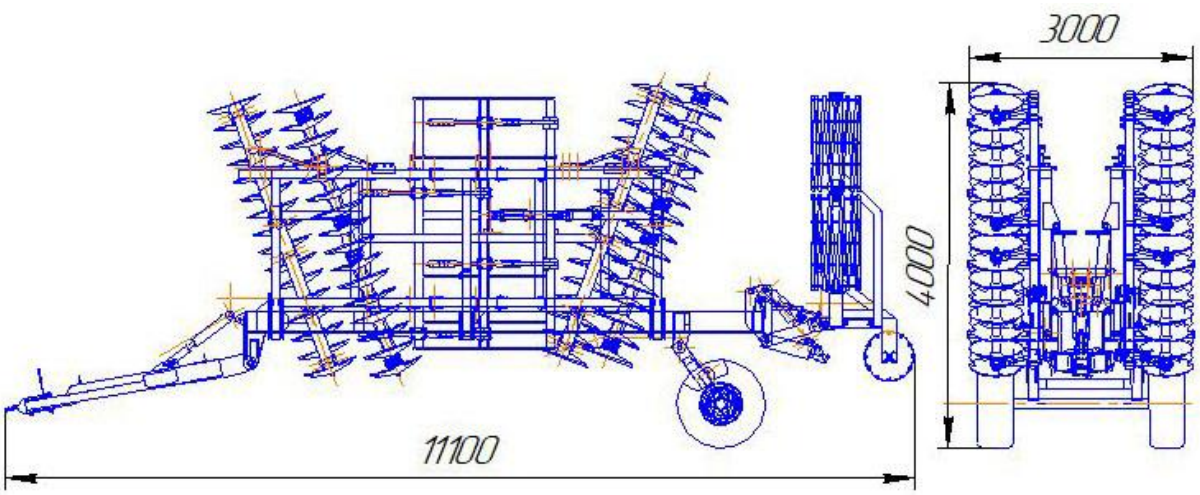

Рис.2,4 Транспортне положення БДЧ-7,0

ВВЕДЕННЯ В ЕКСПЛУАИАЦІЮ

При введенні в експлуатацію існує підвищена небезпека нещасного випадку. Дотримуйтесь вказівок у відповідних розділах.

Поставка машини

Машина з навісними знаряддями, як правило, поставляється на автомобільній платформі частково розібраною на агрегати.

Якщо для транспортування були демонтовані частини або конструктивні вузли, то їх монтують на місці.

При цьому звертайте увагу на достатній вантажопідйомність підйомних пристроїв і механізмів. При розвантажуванні машини зверніть увагу на точки захоплення вантажу і стропування які відзначені наклейками на машині.

Для інших точок зчеплення необхідно слідкувати за центром ваги і розподілом ваги.

⚠ П О П Е Р Е Д Ж Е Н Н Я

Під час проведення робіт збирання та технічного обслуговування існує підвищена небезпека нещасного випадку.

Перед цими роботами необхідно прочитати Настанову по експлуатації та ознайомитися з машиною.

Залежно від обсягу оснащення

- Змонтуйте на машині незакріплені частини, що входять в комплект поставки!
- Перевірте всі важливі різьбові з’єднання!
- Наповніть мастилом всі змащувальні точки!
- Перевірити тиск повітря в шинах!
- Перевірте кріплення і роботу всіх гідравлічних з'єднань та шлангів!
- Наявні дефекти слід негайно усунути самостійно або силами фахівців!

Адаптація навіски шлангів

Тримач шлангів та довжина шлангів повинні бути адаптовані під трактор.

При цьому шланги повинні бути прокладені так, щоб за будь-яких умов експлуатації в полі, в транспортному положенні і при проходженні поворотів уникнути пошкодження шлангів і з'єднувальних елементів.

Гідросистема ДЧ-4,5

Гідравлічна система знаряддя ДЧ-4,5 включає гідроциліндри з кліпсами, а також гідропневмоаккумулятор із запобіжним краном (в разі застосування чизелів з гідрозахистом від перевантажень), з’єднувальні гідро рукава, гідрозамки , гідромуфти, гідрокрани. Кількість пар гідрорукавів, якими гідросистема знаряддя має підключатися до гідросистеми трактора – не більше трьох.

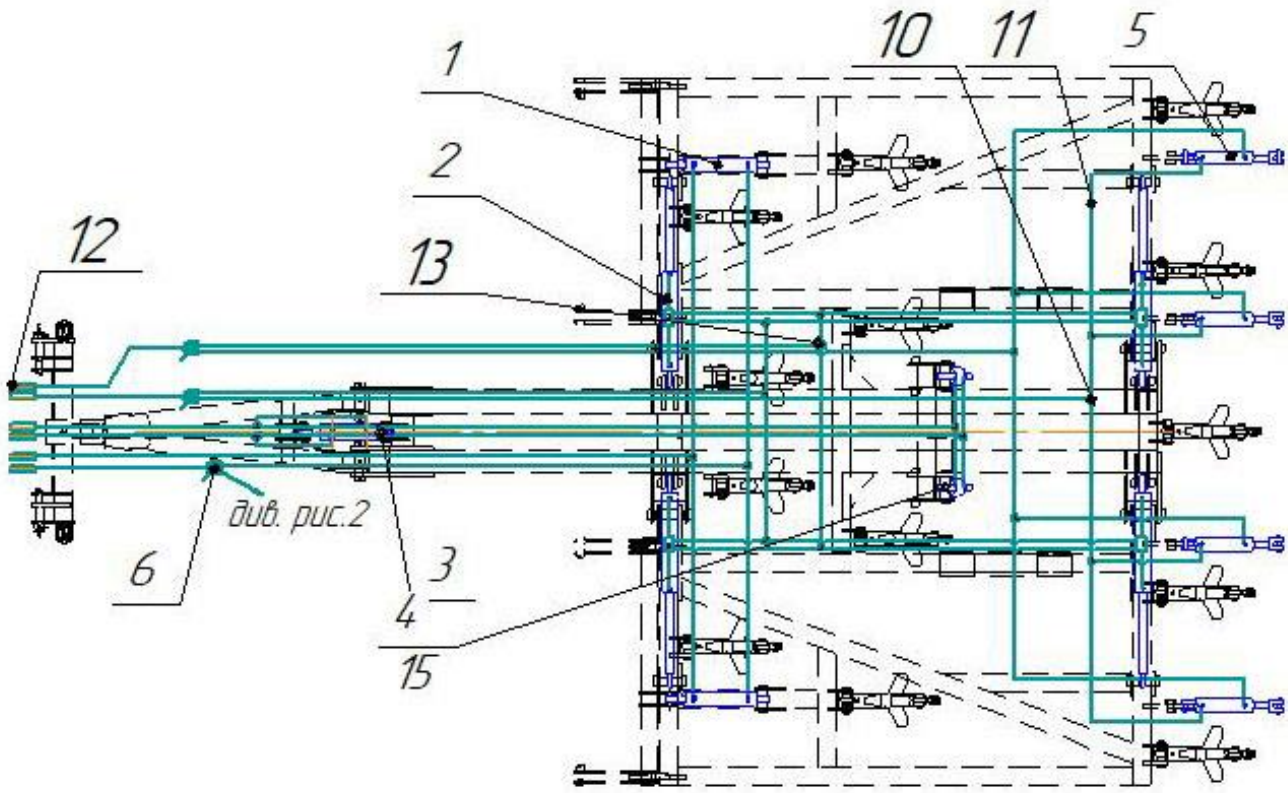

Рис.4 Гідросхема ДЧ-4,5

Таблиця 2

№ п/п	Назва	Примітка., Кіл.
1	Гідроциліндр секцій	Ц80.40.320(620)
2	Гідроциліндр бічних рамок (4 шт.)	Ц80.40.500 (800) з гідрозамком
3	Гідроциліндр дишла	Ц100.50.160 (4660)
4	Гідроциліндр шасі (2 шт.)	Ц100.50.400 (700)
5	Гідроциліндр катків (4 шт.)	Ц80.40.200(515)
	Гідрокран двохпозиційний	3 шт.
10	Трійник	24 шт
11	Рукава високого тиску	
12	Напівмуфта	6 шт.
13	Дільник потоку	1 шт.
15	Кліпси	
	Гідрозамок	6 шт.
	Чотирнік	2 шт

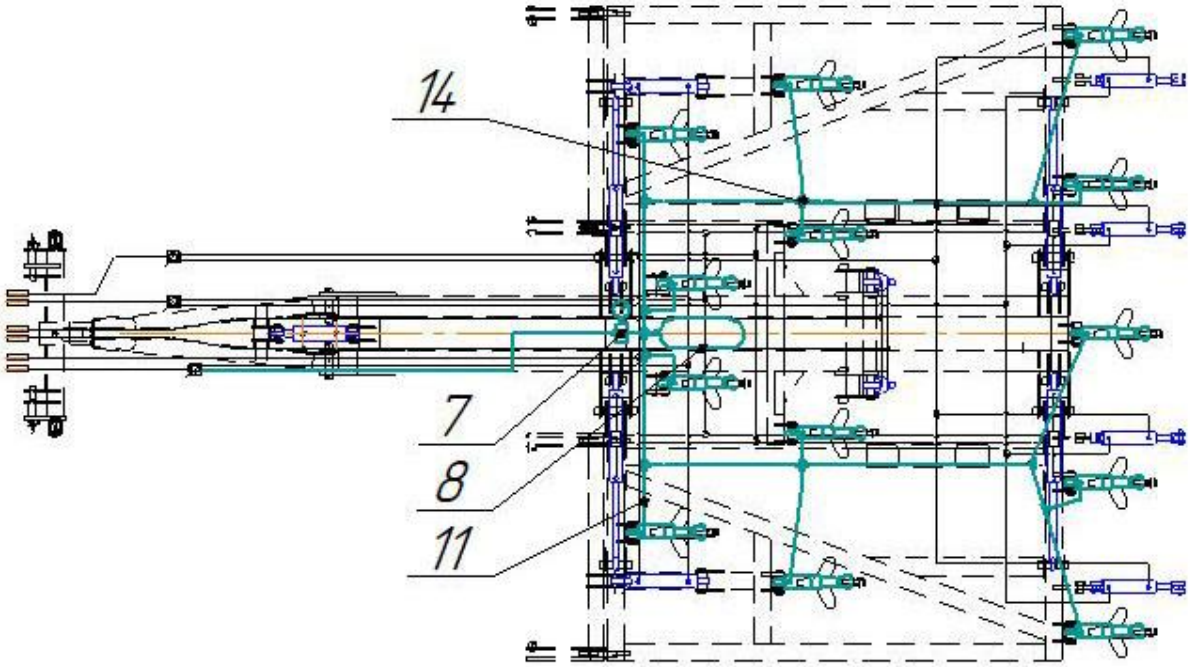

Рис.4.1 Гідросхема ДЧ-4,5 (частина 2)

Таблиця 2.1

№ п/п	Назва	Кіл.
7	Запобіжний блок акамулятора	1 шт
8	Гідропнеамоакамулятор	1 шт
11	Рукава високого тиску	3 шт
14	Хрестовина	

Гідросистема БДЧ-7,0

Гідравлічна система машини включає гідроциліндри з кліпсами з'єднувальні гідро рукава, гідрозамки , гідромуфти, гідрокрани. Кількість пар гідрорукавів, якими гідросистема машини має підключатися до гідросистеми трактора – не більше трьох

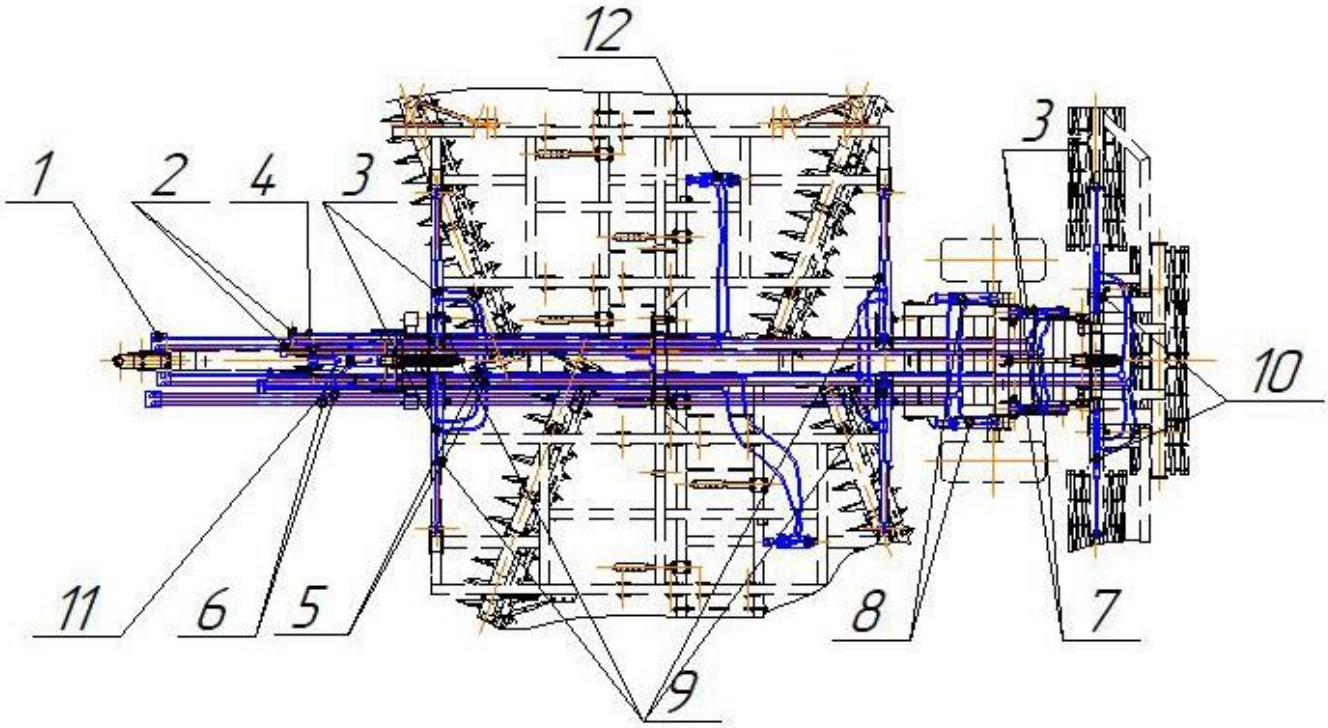

Рис.4.1 Гідросхема БДЧ-7,0

Таблиця 2.2

№ п/п	Назва	Примітка., Кіл.
1	Муфта розривна	6 шт.
2	Кран	4 шт.
3	Гідрозамок	7 шт.
4	Рукав високого тиску	
5	Хрестовина	4 шт.
6	Трійник	9 шт.
7	Гідроциліндри катків (2 шт.)	Ц80.50.250
8	Гідроциліндри шасі (2 шт.)	Ц80.50.400
9	Гідроциліндри крил (4 шт.)	Ц100.50.630
10	Гідроциліндри крил катка (2 шт.)	Ц100.50.630
11	Гідроциліндр дишла	Ц100.50.320
12	Гідроциліндри рамок (2 шт.)	ЦП20.63.03

АГРЕГАТУВАННЯ МАШИНИ

Зчіпка трактора з машиною

⚠ Н Е Б Е З Е К А

Люди можуть бути затиснуті між машиною і трактором і отримати важкі трвми! Неприпустимо знаходження людей в зоні між трактором і машини.

Зчеплення трактора з машиною має проводити одна людина – машиніст трактора.

Порядок зчіпки борони ДЧ-4,5:

Встановити технологічні втулки навіски трактора на пальці коромисла.

Провести зчеплення навіски з коромислом машини та проконтролювати фіксацію з’єднання.

Під’єднати гідравлічні рукава до гідросистеми трактора.

Тримач рукавів та довжина їх повинні бути адаптовані під трактор.

При цьому рукава повинні бути прокладені так, щоб за будь-яких мов експлуатації машини уникнути пошкодження гідро рукавів і з’єднувальних елементів.

Зціплення трактора з боронами БДВП і БДЧ проводиться за допомогою тягово-зчіпного пристрою Scharmüller.

Переведення машини в транспортне положення.

⚠ Н Е Б Е З Е К А

Люди можуть бути затиснуті між машиною і трактором і отримати важкі травми! Неприпустимо знаходження людей в зоні між трактором і машини.

За допомогою циліндрів колісної пари підняти задню частину машини та закрити кран гідросистеми.

За допомогою циліндра дишла підняти передню частину машини.

Підняти і зафіксувати стоянкову опору.

У ДЧ-4,5 і БДЧ: За допомогою гідроциліндрів підняти у транспортне положення праве і ліве крило та зафіксувати їх транспортною планкою (Див. рис. 3).

Переведення машини в робоче положення.

⚠ Н Е Б Е З Е К А

Падаючі частини, або частини, що опускаються можуть викликати важкі защемлення тощо! Знаходження людей в небезпечній зоні недопустиме.

Дотримуйтесь правила попередження нещасних випадків.

Завжди проводити розкладання машини на рівному твердому покритті.

Першочергово потрібно роз'єднати механічну зчіпку крил - від'єднати транспортну планку у борін ДЧ та БДЧ.

За допомогою гідросистеми опустити праве – ліве крила.

Розкладання крил потрібно проводити тільки на піднятій машині.

Відкрити кран управління гідроциліндрами шасі і опустити машину.

За допомогою гідроциліндра дишла вирівняти машину в горизонтальному положенні. Витягніть фіксатор та підніміть стоянкові опри. У транспортному положенні машини опора повинна бути складена

Регулювання машини.

Системи регулювання знаряддя повинні забезпечувати можливість роботи його у повному режимі (дискування, чизелювання, вирівнювання, прикочування грунту), або часткових режимах: дискування, вирівнювання і прикочування грунту; чизелювання, вирівнювання і прикочування грунту (або без прикочування).

- Спереду на рамі знаряддя перед чизелями встановлюються дві секції дискатора, або три секції. Кожна секція приєднується до рами знаряддя паралелограмним механізмом з регулювальним талрепом і керуючим гідроциліндром, за допомогою якого регулюється глибина обробітку грунту дисками в межах 0 – 120 мм

- Для регулювання положення котків і глибини обробітку грунту служать гідроциліндри. За допомогою їх котки мають також виключатися в разі потреби з роботи (підійматися в гору і не торкатися поверхні ґрунту). В такому випадку глибина обробітку ґрунту регулюється колесами шасі.

- Секції вирівнювача шарнірно кріпляться до рамок котків і регулюються відносно них талрепними гвинтами

- В робочому положенні при максимальній глибині обробітку ґрунту просвіт між колесами шасі і грунтом має складати не менше 50мм. Конструкція шасі і гідроциліндрів забезпечує можливість регулювання глибини обробітку грунту в межах 0 – 40см.

- переведення машини в робоче і транспортне положення проводиться гідроциліндром колісної пари і фіксується у транспортному положенні запірним краном.

Технічне обслуговування та догляд

Дотримуватись інструкцій з техніки безпеки для догляду та технічного обслуговування.

Ваша машина була сконструйована і виготовлена так, щоб забезпечити максимальну продуктивність, економічність і зручність при обслуговуванні у самих різноманітних умовах роботи.

Перед відправкою машина була перевірена на заводі і у місцевого торгового представника, щоб переконатися, що Ви отримаєте машину в оптимальному стані. Для підтримки безвідмовної роботи важливо проводити роботи по догляду і техобслуговування через рекомендовані інтервали часу.

Неналежне обслуговування та догляд загрожують експлуатаційній безпеці машини. Це може викликати нещасні випадки, травми.

ВКАЗІВКИ

- Дотримуйтесь встановлених строків для періодичних перевірок або доглядів.
- Проводьте техобслуговування машини згідно з планом техобслуговування, див. Роз. "Чищення та технічне обслуговування".
- Проводьте тільки ті роботи, які описані в цій Настанові.
- Перед роботами з техобслуговування та догляду слід встановити машину на рівній і міцній основі і зафіксувати від скочування.
- Зніміть тиск у гідравлічній системі і опустіть робочу частину машини.
- Перед виконанням робіт на електрообладнанні відключіть електроживлення.
- При чищенні з використанням апарату мийки під високим тиском або струменем пари завжди тримайте відстань не менше 50 см від деталей машини.
- Після чищення перевірте всі гідравлічні з'єднання на протікання та послаблення з'єднання.
- Обстежуйте місця стирання та пошкодження. Негайно усуньте виявлені недоліки!
- При роботах по догляду і техобслуговуванню завжди підтягуйте ослаблені різьбові з'єднання

Проведення капітального ремонту машини може проводити виробник.

Очищення нових машин за допомогою пароструйного пристрою або апарату чистки під високим тиском не допускається.

Мийка

ВКАЗІВКИ

Для збереження готовності до роботи і для досягнення оптимальної продуктивності регулярно виконуйте роботи по чищенню машини.

Забороняється мити гідравлічні циліндри і підшипники струменем води під високим тиском. Ущільнення і підшипники під високим напором можуть пропускати воду всередину.

Мащення машини

Машину слід змащувати регулярно і після кожного миття під тиском.

Це забезпечує готовність до роботи і знижує витрати на ремонт і час простою.

Вказівки: Змащувальний матеріал використовувати – ЕП2

Точки мащення ДЧ-4,5

Таблиця 3

Точки мащення* - кількість точок мащення вказано в дужках	
Змастити пальці на гідроциліндрі гідровирівнювача (2)	Кожні 200 годин
Змастити палець на важелі гідровирівнювача (1)	Кожні 100 годин
Змастити палець з’єднання дишла і причіпа (1)	Кожні 100 годин
Змастити пальць причіпа (1)	Кожні 200 годин
Змастити пальці на гідроциліндрі підйому/опускання крил (8)	Кожні 100 годин
Змастити пальці кріплення рамки катків (4)	Кожні 100 годин
Змастити пальці кріплення рами до дишла (2)	Кожні 200 годин
Змастити пальці кріплення гідроциліндрів шасі (4)	Кожні 200 годин

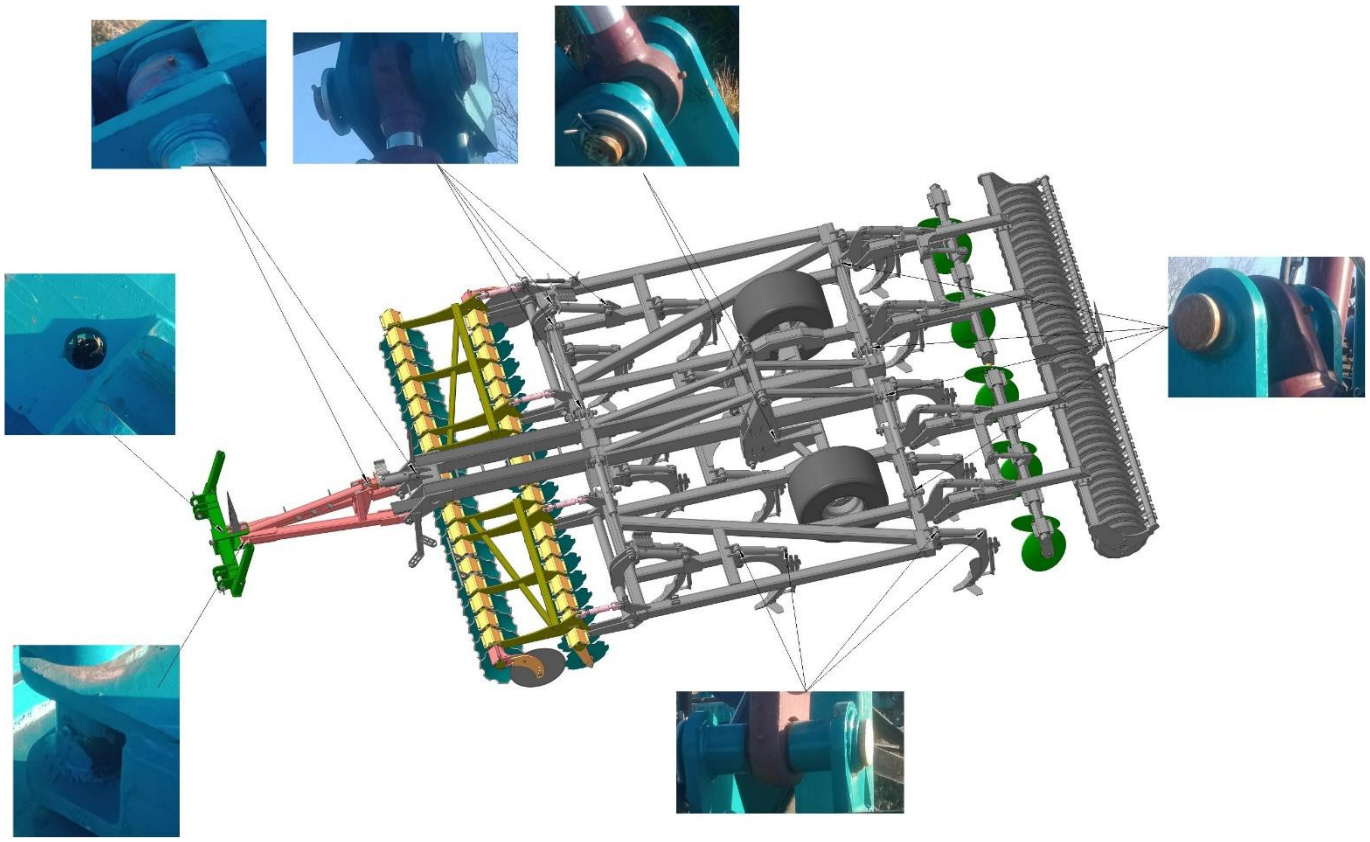

Рис. 5 Точки мащення ДЧ-4,5

Гігієна

При використанні відповідно до вказівок, мастильні матеріали і продукти на мінеральних маслах не становлять небезпеки для здоров'я.

Однак слід уникати тривалого контакту зі шкірою або вдихання парів.

Інтервали технічного обслуговування

Інтервали техобслуговування залежать від багатьох різних факторів

На інтервали техобслуговування впливають умови експлуатації, атмосферні умови, робоча швидкість і стан грунту. Час до наступних робіт з техобслуговування

залежить також від якості використовуваних мастильних матеріалів і засобів по догляду.

Тому зазначені інтервали техобслуговування є лише орієнтовними. Якщо мають місце відхилення від нормальних умов експлуатації то слід відповідним чином змінювати інтервали робіт з технічного обслуговування.

Регулярне техобслуговування є основою постійної готовності машини до роботи. Техобслуговування машини зменшує ризик виходу її з ладу і забезпечує її високу продуктивність.

Огляд робіт з технічного обслуговування

Таблиця 4

Місце проведення технічного обслуговування	**Вказівки щодо виконання робіт**	**Переривчастий режим роботи**
Після 10 годин наробітку		
Підтягування всіх різьбових, роз'ємних і гідравлічних з'єднань.	Жорстко затягнуті різьбові з'єднання можуть одноразово ослабнути (наприклад, через потрапляння матеріалу або, наприклад, залишків фарби між різьбовими з’єднаннями). Це може привести до відкручування гвинтів і болтів і до протікання гідравлічних з'єднань.	одноразово
Підтягування всіх колісних гайок та гайок кріплення котків M18x1,5 = 300 Нм	➢ Перший раз через 10 годин роботи або 50 км ➢ Ще раз через 10 годин роботи або 50 км ➢ Потім підтягуйте щодня до тих пір, поки подальше затягування стане неможливе. ➢ Потім перед початком кожного сезону і через кожні наступні 50 годин роботи.	
Перед сезоном		
Вся машина	Для повторення уважно прочитайте інструкцію з експлуатації.	
	Перевірте міцність посадки всіх різьбових з'єднань, при необхідності підтягніть	
	Перевірте стан і роботу всіх захисних пристроїв, при необхідності замініть	
Під час експлуатації		
Гідравлічна система		
⚠ П О П Е Р Е Д Ж Е Н Н Я	Перед початком всіх робіт на гідравлічній системі необхідно опустити на землю всі підняті за допомогою гідравлічної системи частини (наприклад, крила, шасі та інше). Зніміть тиск в гідравлічній системі з боку трактора та машини!	
Гідравлічне обладнання та його вузли	Перевірте роботу, герметичність, надійність кріплення та місця	Кожні 40 годин

	стирання всіх компонентів гідравлічного обладнання і шлангів	
Гідравлічні шлангопроводи	Регулярно перевіряйте гідравлічні шланги на предмет пошкоджень (тріщини, місця перетирання і т. д.).	
	Пошкоджені і непридатні для роботи шлангопроводи вимагають негайної заміни.	
	Після 6 років гідравлічні шланги вимагають заміни.	
	Компетентний фахівець повинен мінімум один раз на рік перевіряти стан гідравлічної системи.	
	Додатково необхідно враховувати національні норми і приписи.	

Місце проведення технічного обслуговування	**Вказівки щодо виконання робіт**	**переривчастий режим роботи**
Рама		
Рама та з’єднувальні деталі	Перевірте стан та надійність посадки	Щоденно
Робочі інструменти		
Ґрунтоущільнювальні котки	➢ Перевірте стан, міцність посадки та знос ➢ Перевірте підшипники на предмет герметичності і зносу	
Робочі органи	➢ Перевірте стан, міцність посадки та знос ➢ Перевірте надійність кріплення	
Колеса		
Шасі / Колеса	Перевірте стан і надійність кріплення	Щоденно
	Підтягніть гайки кріплення коліс, див. Вище	
	Перевірте тиск повітря • Шасі: 520/50 R17 min.2.5 бар	
Запобіжні пристрої		
Освітлення та попереджувальні таблички	Перевірте стан і функціонування	Щоденно
Наліпки з попередженнями та знаками	Перевірте наявність наліпок та розбірливість написів	Щоденно
Після закінчення сезону		

Вся машина	Виконайте роботи з догляду та очищення; забороняється обробляти пластмасові деталі маслом або аналогічним засобом
	На штоки поршнів гідроциліндрів слід для захисту від корозії покрити відповідним засобом захисту
	Перевірте міцність посадки всіх різьбових і рознімних з'єднань (див. Таблицю моментів затягування)
	Перевірте стан і надійність посадки рами і сполучних елементів

Вказівки:

- Роботи по щоденному техобслуговування необхідно виконувати кожен робочий день перед використанням машини.
  Додатково врахуйте вказівки з техобслуговування у відповідних розділах

Технічне обслуговування та догляд

⚠ П О П Е Р Е Д Ж Е Н Н Я

Дотримуватись інструкцій з техніки безпеки для догляду та технічного обслуговування.

Ваша машина була сконструйована і виготовлена так, щоб забезпечити максимальну продуктивність, економічність і зручність при обслуговуванні у самих різноманітних умовах роботи.

Перед відправкою машина була перевірена на заводі і у місцевого торгового представника, щоб переконатися, що Ви отримаєте машину в оптимальному стані. Для підтримки безвідмовної роботи важливо проводити роботи по догляду і техобслуговування через рекомендовані інтервали часу

Зберігання

Зберігання агрегату повинно проводитись згідно з ГОСТ 15150 та настанов цієї інструкції.

Умови зберігання у споживача повинні відповідати групі умов зберігання 2 або 4 кліматичного виконання VI по ГОСТ 15150 (в закритих приміщеннях або під навісом з твердим покриттям при обов’язковому виконанні робіт з консервації, герметизації і знятті складальних одиниць і деталей, що вимагають складського зберігання).

Допускається група умов зберігання 7 (на відкритому майданчику) на твердому покритті з обов’язковим проведенням робіт з консервації та зняття складських одиниць і деталей, що вимагають складського зберігання.

Захистіть машину від іржі. Для покриття використовуйте захисні матеріали (бітумі мастики і інше).

Захистіть від корозії поршневі штоки гідравлічних циліндрів.

Пошкодження фарбування повинно бути відновлено.

Агрегат потрібно ставити на міжзмінне зберігання, якщо перерва у його використанні становить до 10 днів; на короткочасне зберігання – якщо перерва в його використанні 10 днів до двох місяців; тривале зберігання – якщо перерва в використанні більше двох місяців.

Під час зберігання агрегата проводити огляд: в закритому приміщенні не рідше 1 разу на 2 місяці, на відкритих майданчиках - не рідше 1 разу на місяць.

Постановка агрегата на зберігання і зняття зі зберігання оформляються приймально-здавальними актами або записами в спеціальному журналі із зазначенням технічного стану і комплектності агрегата.

При знятті агрегата з тривалого зберігання слід виконати наступне:

- зняти агрегат з підставок (підкладок);
- очистити, розконсервувати складові частини;
- зняти герметизуючі пристрої;
- встановити на агрегат зняті складові частини;
- перевірити роботу гідросистеми;
- перевірити і підтягнути кріпильні з'єднання;
- змастити складові частини;
- довести тиск в шинах коліс до робочого;
- очистити і здати на склад підставки, заглушки і бірки.

Утилізація

Оливи, мастила та пропитані ними відходи становлять велику небезпеку для навколишнього середовища і тому їх необхідно утилізувати відповідно до національних приписів і з дотриманням екологічних норм і правил.

При необхідності отримаєте інформацію в місцевій адміністрації.

В результаті експлуатації та технічного обслуговування машини утворюються різні речовини, що вимагають правильної утилізації. При утилізації допоміжних і відпрацьованих матеріалів та інших хімікатів необхідно дотримуватись вимог відповідних сертифікатів безпеки матеріалу.

Виведення з експлуатації

Якщо машина більше не придатна до експлуатації і підлягає утилізації, її необхідно вивести з експлуатації. Деталі машини необхідно впорядкувати за видом матеріалу і піддати допустимої з екологічної точки зору утилізації або повторної переробки. При цьому необхідно враховувати чинні приписи.

При необхідності зв'яжіться з підприємством з утилізації відходів.

КОМПЛЕКТ ПОСТАВКИ

Перелік комплекту поставки наведено в таблицях 5.

Таблиця 5. Перелік комплекту поставки для ДЧ-4,5

Назва	Позначення	Кількість	Примітка
Документація			
Настанова щодо експлуатації, паспорт	ДЧ -00.00.000 ПС	1	
Борона диско-чизеля ДЧ-4,5	ДЧ-4,5	1	

Таблиця 5.1 Перелік комплекту поставки для БДЧ-5, БДЧ-7

Назва	Позначення	Кількість	Примітка
Документація			
Настанова щодо експлуатації, паспорт	БДЧ -00.00.000 ПС	1	
Борона диско-чизеля БДЧ-5	БДЧ-5	1	
Борона диско-чизеля БДЧ-7	БДЧ-5	1	

Таблиця 5.2 Перелік комплекту поставки для БДВП 3.0-01; БДВП 3.6-01; БДВП 4.2-01

Назва	Позначення	Кількість	Примітка
Документація			
Настанова щодо експлуатації, паспорт	БДВП -00.00.000 ПС	1	
Борона диска важка причіпна БДВП 3.0-01	БДВП 3.0-01	1	
Борона диска важка причіпна БДВП 3.6-01	БДВП 3.6-01	1	
Борона диска важка причіпна БДВП 4,2-01	БДВП 4,2-01	1	

УВАГА! Детальний опис конструкції машини з відповідними кресленнями та ескізами, регулювання, наладка та експлуатація з каталогом запасних частин наведена в книзі 2 настанови з експлуатування та можна отримати за QR - кодом

Місце для QR-кода

СВІДОЦТВО ПРО ПРИЙМАННЯ

Диско-чизельна борона _____ , заводський № _____ відповідає технічним умовам ТУ У 3.37- 00902501.223-98 та є придатним до експлуатування.

М.П.

Дата виготовлення

_____

Керівник ВТК (підпис)

ГАРАНТІЇ ВИРОБНИКА

Підприємство-виробник гарантує роботу Борін диско-чизельних ДЧ-4,5, БДЧ-5, БДЧ-7 та Борін дискових важких причіпних БДВП 3.0-01; БДВП 3.6-01; БДВП 4.2-01 на протязі 12 місяців або обробітку га;

ДЧ-4,5 - 500 га
БДЧ-5 - 500 га
БДЧ-7 - 800 га
БДВП 3.0-01 - 400 га
БДВП 3.6-01 - 500 га
БДВП 4.2-01 - 600 га

при умові використання наданих запасних частин, дотримання правил експлуатування, зазначених в настанові, та правил зберігання.

Початок гарантійного періоду визначається з дня введення машини в експлуатацію, але не пізніше 6 місяців з моменту отримання споживачем. Підприємство-виробник не несе відповідальності і не проводить заміну деталей, які на протязі гарантійного періоду вийшли з ладу внаслідок зношення або пошкодження з вини споживача:

а) недотримання правил технічного обслуговування;
б) неправильне складання та наладка окремих вузлів;
в) неправильне зберігання

Адреса ТОВ «Краснянське СП «Агромаш»

23342, вул. Данила Нечая, буд. 2, с. Красне, Вінницький р-н, Вінницька обл.

УКРАЇНА

ГАРАНТІЙНИЙ ТАЛОН

Диско-чизельна борона _____

_____

(число, місяць та рік виготовлення)

_____

(заводський номер)

Виріб повністю відповідає кресленням, технічним умовам, державним стандартам і сертифікатам.

М.П. виробника	Контролер _____ (підпис) П.І.П.

1. _____ (підпис)
(дата отримання виробу господарством, П.І.П.)

2. _____ (підпис)
(дата введення в експлуатацію, П.І.П.)

М.П. користувача

ІНФОРМАЦІЯ ПРО НАВЧАННЯ КОРИСТУВАЧІВ

Будь ласка, введіть символ і серійний номер машини (з паспортної таблички) у порожні місця та використовуйте ці дані під час зв'язку з постачальником і під час замовлення запасних частин.
Назва машини ……
Тип машини ……
Серійний номер ……
Дата покупки ……

Користувач вищезазначеної машини, що підписався нижче, пройшов навчання щодо використання машини, пов'язаних з цим ризиків і правил безпечної роботи під час експлуатації машини.
Ім'я та прізвище користувача

Дата навчання …….
Прізвище, ім'я та по батькові тренера …….

Підпис користувача ……
Підпис і печатка тренера …….

Копія цього сертифікату залишається в архіві постачальника.
Вищевказане навчання не звільняє користувача машини від обов'язку пройти спеціалізоване навчання, що випливає з юридичних зобов'язань щодо експлуатації конкретних машин.

Під час купівлі машини продавець повинен ввести нижче символ, серійний номер машини та дату виробництва відповідно до даних на паспортній табличці та надати свої дані.

Покупець машини (користувач) повинен підтвердити своїм підписом, що він ознайомився з умовами гарантії та інформацією, яка міститься в інструкції з експлуатації.

Назва продукту: ……..
Тип: …….
Серійний номер: …..... .....
Рік виробництва: …… .....
Дата продажу: ....
Продавець ....

Я прочитав умови гарантії та інформацію, що міститься в посібнику користувача.

Покупець (користувач) ……..... .....
УВАГА! : Запам'ятайте назву машини та символ. Завжди згадуйте цю назву та символ під час розмови з дилером або виробником.

ДЛЯ ЗАМІТОК

ДЛЯ ЗАМІТОК