УКРАЇНА
ТОВ «Краснянське СП« Агромаш »

КАТАЛОГ ЗАПАСНИХ ЧАСТИН ТА ВУЗЛІВ

БОРОНА ДИСКОВА ЛЕГКА ПРИЧЕПНА БДЛП-8,0 та БДЛП-6,0

с. Красне

2022 р.

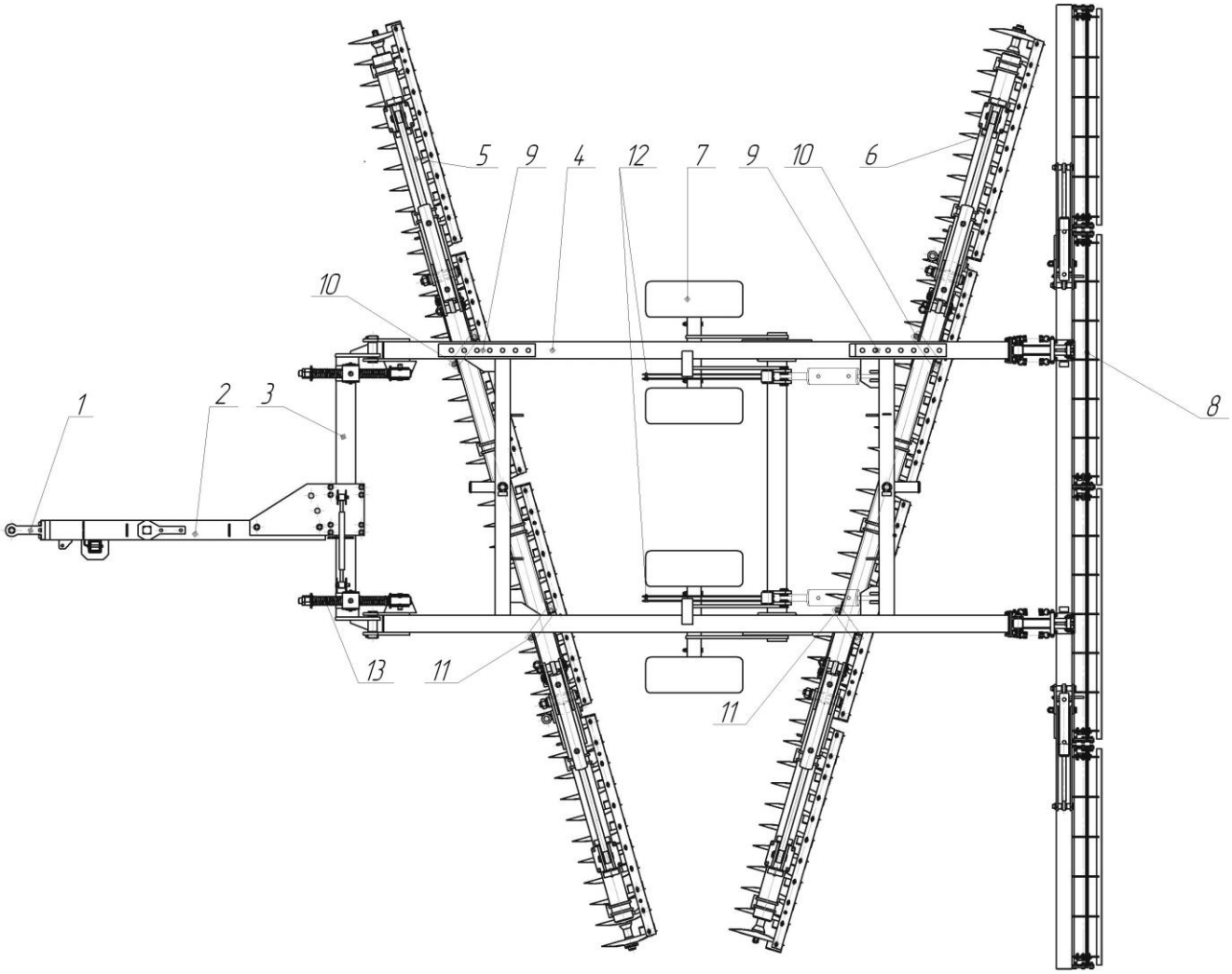

Рис.1 Загальний вигляд

№ п/п	Назва	Катал. №
1	Тягово – зціпний пристрій SCHARMUELLER	
2	Дишло	БДЛП-8.200
3	Балка сніци	БДЛП-8.300
4	Рама	БДЛП-8.400
5	Балка передня	БДЛП-8.500
6	Балка задня	БДЛП-8.600
7	Шасі	БДЛП-8.700
8	Коток	БДЛП-8.800
9	Планка регулювання кута атаки	БДЛП-8.002
10	Планка кріплення балки борони до рами права	БДЛП-8.003
11	Планка кріплення балки борони до рами ліва	БДЛП-8.004
12	Планка транспортна в зборі	БДЛП-8.900
13	Пруженовий буфер	БДЛП-8.100

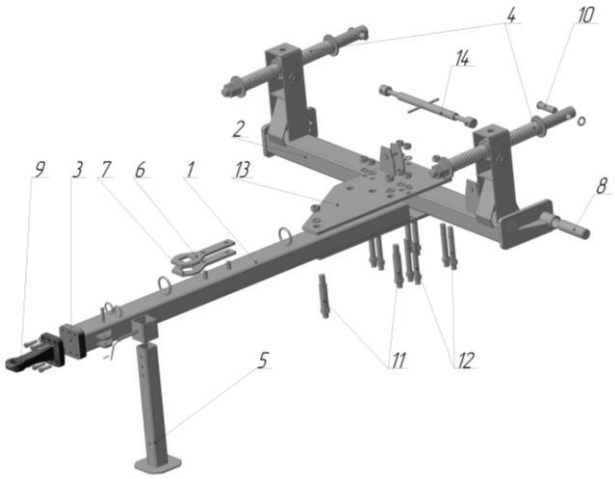

Рис.2 Дишло

№ п/п	Назва	Катал.№	Кільк.
1	Балка дишла	БДЛП-8.201	1
	Балка сніци	БДЛП-8.202	2
3	Флянец фаркопа	БДЛП-8.203	1
4	Пруженовий буфер	БДЛП-8.100	2
5	Стойка опорна	БДЛП-8.205	1
6	Ключ піджима секцій квадратниц	БДЛП-8.206	1
7	Ключ піджима секцій шестигранний	БДЛП-8.207	1
8	Пальці кріплення балки до рами Ø 55	БДЛП-8.208	2
9	Тягово – зціпний пристрій SCHARMULLER		1
10	Палец фіксації Пруж. буфера до раме Ø32	БДЛП-8.209	2
11	Шпильки кріплення дишла до щоків М30	БДЛП-8.210	2
12	Шпильки крірлення щоків до сницы ф27	БДЛП-8.211	8
13	Щока	БДЛП-8.212	2
14	Винтовая тяга регулировки дышла	БДЛП-8.220	1

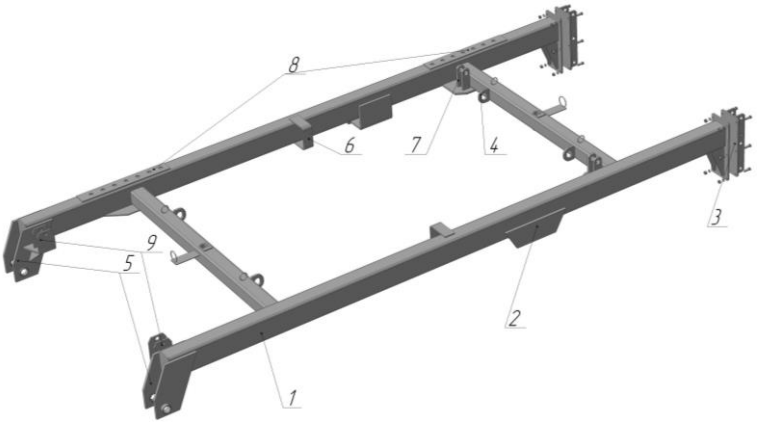

Рис 3 Рама

№ п/п	Назва	Катал.№	Кільк.
1	Каркас	БДЛП-8.410	1
2	Кронштейни кріплення шасі	БДЛП-8.402	2
3	Кронштейни кріплення котків	БДЛП-8.403	2
4	Строповочні скоби	БДЛП-8.404	4
5	Кронштейни кріплення сніци	БДЛП-8.405	4
6	Скоба	БДЛП-8.406	2
7	Кронштейн кріплення гідроциліндрів шасі	БДЛП-8.407	2
8	Пластина регулювання кута атаки	БДЛП-8.408	2
9	Кронштейн кріплення пружинового буфера	БДЛП-8.409	2

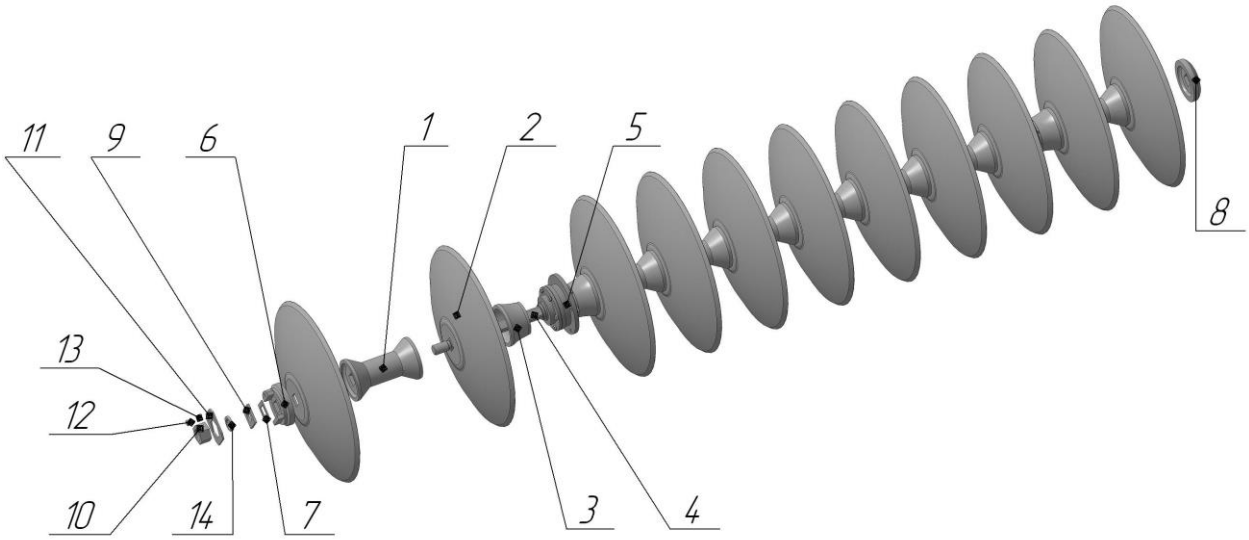

Рис. 4 Секція батареї БДЛП-8,0

№ п/п	Назва	Катал.№	Кільк.
1	Шпуля полегшена 8,0	БДЛП-8.501	8
2	Диск ф490 (в ассортименті: ромашка, круглий)	БДЛП-8.502	11
3	Полушпуля полегшена 8,0	БДЛП-8.503	4
4	Вал секції борони	БДЛП-8.540	1
5	Корпус підшипника в зборі	БДЛП-8.550	2
6	Упорна шайба	БДЛП-8.506	1
7	Квадратна шайба 70х60х8	БДЛП-8.507	1
8	Шайба концевая	БДЛП-8.508	1
9	Кругла шайба 70х70х4	БДЛП-8.509	1
10	Гайка вала Гр 65 М38	БДЛП-8.510	1
11	Стопорна шайба 120х100х6	БДЛП-8.511	1
12	Болт фіксуючий М12		1
13	Гровер ф12		1
14	Гровер ф38		1

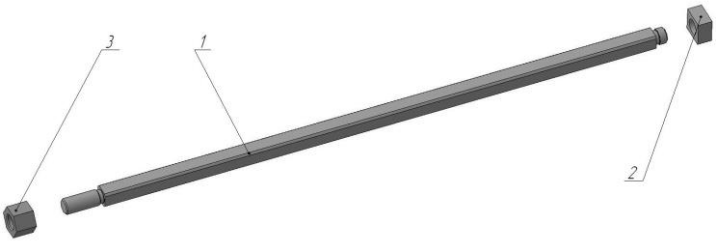

Рис.4.1 Вал

№ п/п	Назва	Катал.№	Кільк.
1	Вал секції борони L=1940мм Кв 40х40	БДЛП-8.541	1
1.1	Вал секції борони L=1590мм Кв 40х40	БДЛП-6.541	1
1.2	Вал секції борони L=1775мм Кв 40х40	БДЛП-6.541/1	1
1.3	Вал секції борони L=1415мм Кв 40х40	БДЛП-6.541/2	1
2	Гайка вала квадратна М38 КВ 60х60	БДЛП-8.542	1
3	Гайка вала шестигранна Гр 65 М38	БДЛП-8.543	1

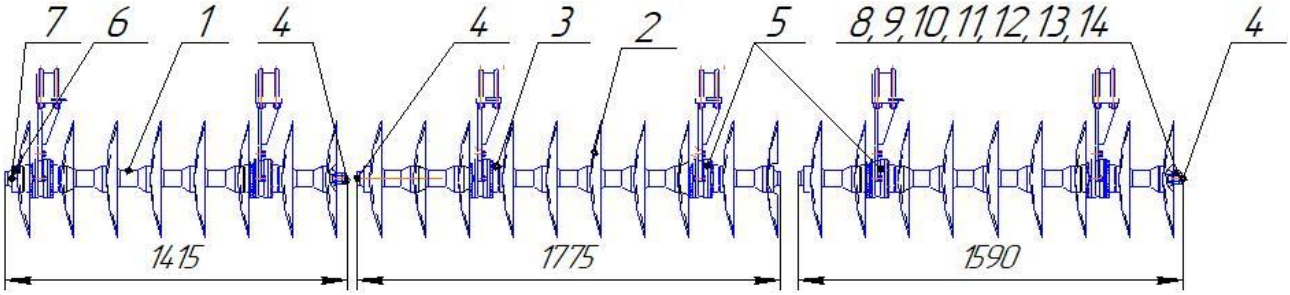

Рис. 4.2 Секції батарей БДЛП-6,0

№ п/п	Назва	Катал.№	Кільк.
1	Шпуля полегшена 8,0	БДЛП-8.501	18
2	Диск ф490 (в ассортименті: ромашка, круглий)	БДЛП-8.502	27
3	Полушпуля полегшена 8,0	БДЛП-8.503	12
4	Вали секції борони	БДЛП-6.540	3
5	Корпус підшипника в зборі	БДЛП-8.550	6
6	Упорна шайба	БДЛП-8.506	3
7	Квадратна шайба 70х60х8	БДЛП-8.507	3
8	Шайба концевая	БДЛП-8.508	3
9	Кругла шайба 70х70х4	БДЛП-8.509	3
10	Гайка вала Гр 65 М38	БДЛП-8.510	3
11	Стопорна шайба 120х100х6	БДЛП-8.511	3
12	Болт фіксуючий М12		3
13	Гровер ф12		3
14	Гровер ф38		3

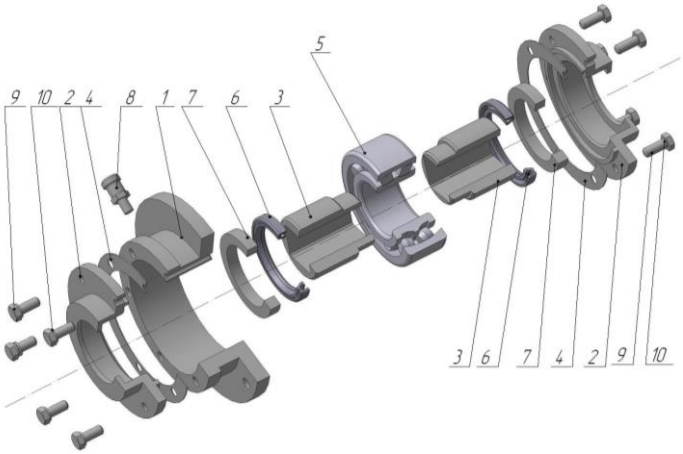

Рис.4.3 Корпус підшипника в зборі

№ п/п	Назва	Катал.№	Кільк.
1	Корпус	БДЛП-8.551	1
2	Кришка корпуса	БДЛП-8.552	2
3	Розпорна втулка (Втулка 02)	БДЛП-8.553	2
4	Прокладка картонна	БДЛП-8.554	2
5	Підшипник 3612		1
6	Сальнік 70х95		2
7	Ущільнення повстяне		2
8	Прес – масленка		1
9	Болт М12 кріплення кришки		12
10	Гровер ф12		12

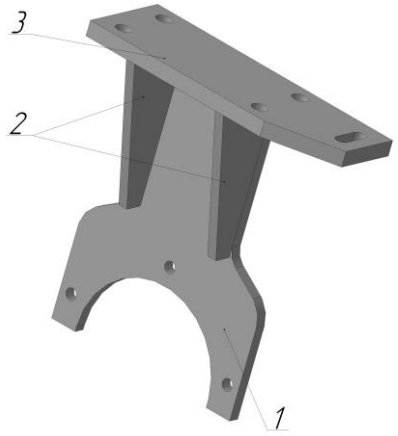

Рис.4.4 Стійка

№ п/п	Назва	Катал.№	Кільк.
1	Стійка	БДЛП-8.571	1
2	Ребро	БДЛП-8.572	2
3	Плита	БДЛП-8.573	1

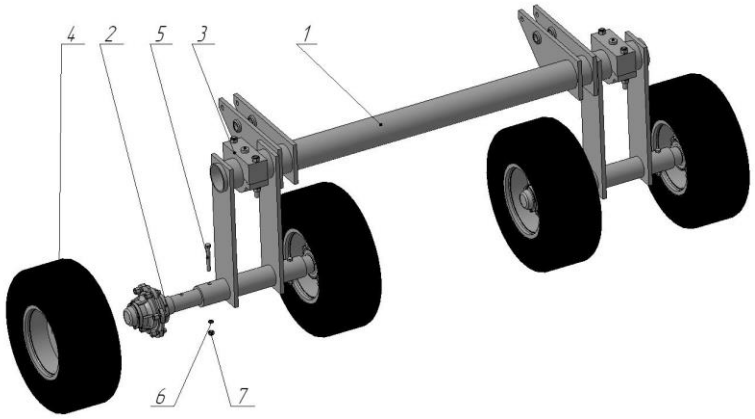

Рис. 5 Шасі

№ п/п	Назва	Катал.№	Кільк.
1	Рама шасі	БДЛП-8.710	1
2	Вісь колісної пари в зборі	БДЛП-8.720	4
3	Корпус колісної пари в зборі	БДЛП-8.730	2
4	Колесо в сборе	БДЛП-8.740	4
5	Болт крепежный М16х130		4
6	Гравер ф16		4
7	Гайка М16		4

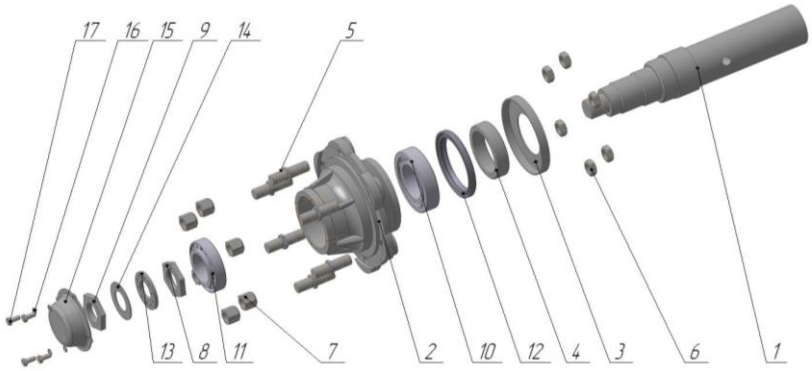

Рис. 5.1 Вісь колісної пари

№ п/п	Назва	Катал.№	Кільк.
1	Вісь колеса	БДЛП-8.721	1
2	Ступіца	БДЛП-8.722	1
3	Пильник	БДЛП-8.723	1
4	Бунт	БДЛП-8.724	1
5	Шпилька ступіци	БДЛП-8.725	6
6	Гайка ступіци задня	БДЛП-8.726	6
7	Гайка ступіци передня	БДЛП-8.727	6
8	Гайка вісі	БДЛП-8.728	1
9	К/Гайка вісі	БДЛП-8.729	1
10	Підшипник7513		1
11	Підшипник 7511		1
12	Сальнік 105х130		1
13	Штопорна шайба		1
14	Шайба		1
15	Колпак		1
16	Гровер ф8		4
17	Болт М8х16		4

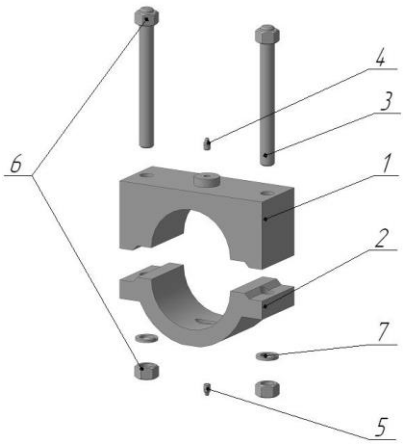

Рис. 5.2 Корпус колісної пари

№ п/п	Назва	Катал.№	Кільк.
1	Корпус	БДЛП-8.731	1
2	Кришка корпуса	БДЛП-8.732	1
3	Шпилька кріплення ККП до рами борони Ø20	БДЛП-8.733	2
4	Прес – масленка		1
5	Прес – масленка кутова		1
6	Гайка М20		4
7	Гровер Ø20		2

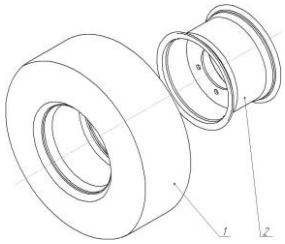

Рис. 5.3 Колеса

№ п/п	Назва	Катал.№	Кільк.
1	Шина	9х16	1
2	Диск	W8х16	1

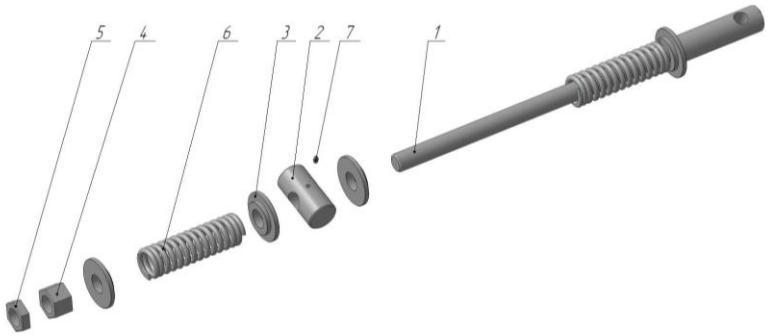

Рис.6 Пруженовий буфер

№ п/п	Назва	Катал.№	Кільк.
1	Гвинт	БДЛП-8.101	1
2	Сухарь	БДЛП-8.102	1
3	Шайба	БДЛП-8.103	4
4	Гайка	БДЛП-8.104	1
5	К/гайка	БДЛП-8.105	1
6	Пружина	БДЛП-8.106	2
7	Масленка М10х1		1

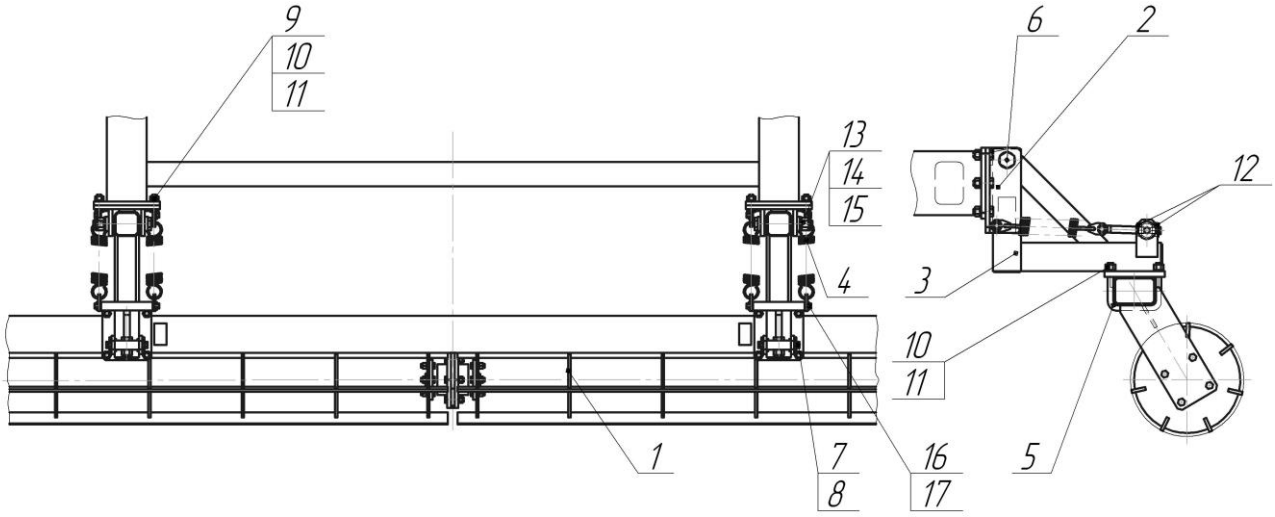

Рис. 7 Схема навіски котка

№ п/п	Назва	Катал.№	Кільк.
1	Секція котків	БДЛП-8.810	1
2	Кронштейни кріплення котків	БДЛП-8.820	2
3	Тяга	БДЛП-8.830	1
4	Пружинна тяга	БДЛП-8.804	2
5	Хомут кріплення секції котків	БДЛП-8.805	4
6	Палец кріплення тяги до кронштейну	БДЛП-8.806	2
7	Болт М10		4
8	Гравер ф10		4
9	Болт М16 кріплення кронштейна до рами		12
10	Гравер ф16		20
11	Гайка М16		20
12	Гайки М20 регулювання пружинної тяги		2
13	Шайба ф24		2
14	Гайка М24		2
15	Шплінт 5х45		2
16	Шайба ф16		8
17	Шплінт 4х25		8

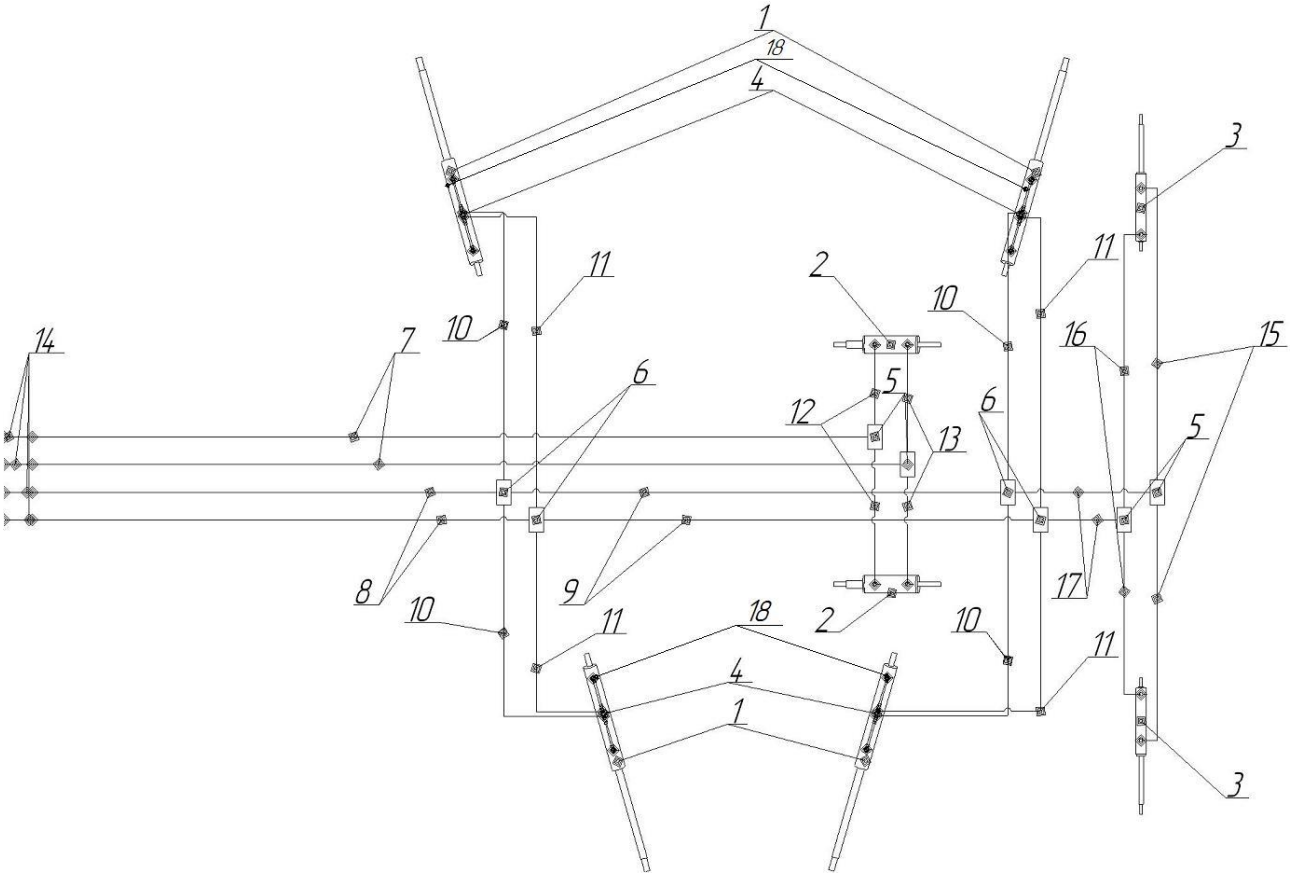

Рис.9.1 Принципова гідравлічна схема

№ п/п	Назва	Катал. №
1	Гідроциліндр бічних рамок (4 шт.)	Ц80.50.630.01
2	Гідроциліндр шасі (2 шт.)	Ц80.40.315.01.33
3	Гідроциліндр котків (2 шт.)	Ц63.32.320.01
4	Гідрозамок	4 шт.
5	Трійник 12L	4 шт.
6	Хрестовина (адаптер) S12	4 шт.
	Рукава високого тиску	
7	6,500 м. 20х1,5; 18х1,5	2
8	5,500 м. 20х1,5; 18х1,5	2
9	4,000 м. 18х1,5; 18х1,5	2
10	2,4 м. 18х1,5; 18х1,5	4
11	2.0 м. 18х1,5; 18х1,5	4
12	1,450 м. 18х1,5; 18х1,5	2
13	1,010 м. 18х1,5; 18х1,5	2
14	0,2 м. 20х1,5; 18х1,5	4

	Рукава високого тиску, підключення котків	
15	2,400 м. 18х1,5	2
16	2,000 м. 18х1,5	2
17	0,5 м. 18х1,5	2
18	Дільники потоків	4

ДЛЯ ЗАМІТОК